This is a digital copy of a book that was preserved for generations on library shelves before it was carefully scanned by Google as part of a project to make the world's books discoverable online.

It has survived long enough for the copyright to expire and the book to enter the public domain. A public domain book is one that was never subject to copyright or whose legal copyright term has expired. Whether a book is in the public domain may vary country to country. Public domain books are our gateways to the past, representing a wealth of history, culture and knowledge that's often difficult to discover.

Marks, notations and other marginalia present in the original volume will appear in this file - a reminder of this book's long journey from the publisher to a library and finally to you.

Usage guidelines

Google is proud to partner with libraries to digitize public domain materials and make them widely accessible. Public domain books belong to the public and we are merely their custodians. Nevertheless, this work is expensive, so in order to keep providing this resource, we have taken steps to prevent abuse by commercial parties, including placing technical restrictions on automated querying.

We also ask that you:

+ *Make non-commercial use of the files* We designed Google Book Search for use by individuals, and we request that you use these files for personal, non-commercial purposes.

+ *Refrain from automated querying* Do not send automated queries of any sort to Google's system: If you are conducting research on machine translation, optical character recognition or other areas where access to a large amount of text is helpful, please contact us. We encourage the use of public domain materials for these purposes and may be able to help.

+ *Maintain attribution* The Google "watermark" you see on each file is essential for informing people about this project and helping them find additional materials through Google Book Search. Please do not remove it.

+ *Keep it legal* Whatever your use, remember that you are responsible for ensuring that what you are doing is legal. Do not assume that just because we believe a book is in the public domain for users in the United States, that the work is also in the public domain for users in other countries. Whether a book is still in copyright varies from country to country, and we can't offer guidance on whether any specific use of any specific book is allowed. Please do not assume that a book's appearance in Google Book Search means it can be used in any manner anywhere in the world. Copyright infringement liability can be quite severe.

About Google Book Search

Google's mission is to organize the world's information and to make it universally accessible and useful. Google Book Search helps readers discover the world's books while helping authors and publishers reach new audiences. You can search through the full text of this book on the web at `http://books.google.com/`

A propos de ce livre

Ceci est une copie numérique d'un ouvrage conservé depuis des générations dans les rayonnages d'une bibliothèque avant d'être numérisé avec précaution par Google dans le cadre d'un projet visant à permettre aux internautes de découvrir l'ensemble du patrimoine littéraire mondial en ligne.

Ce livre étant relativement ancien, il n'est plus protégé par la loi sur les droits d'auteur et appartient à présent au domaine public. L'expression "appartenir au domaine public" signifie que le livre en question n'a jamais été soumis aux droits d'auteur ou que ses droits légaux sont arrivés à expiration. Les conditions requises pour qu'un livre tombe dans le domaine public peuvent varier d'un pays à l'autre. Les livres libres de droit sont autant de liens avec le passé. Ils sont les témoins de la richesse de notre histoire, de notre patrimoine culturel et de la connaissance humaine et sont trop souvent difficilement accessibles au public.

Les notes de bas de page et autres annotations en marge du texte présentes dans le volume original sont reprises dans ce fichier, comme un souvenir du long chemin parcouru par l'ouvrage depuis la maison d'édition en passant par la bibliothèque pour finalement se retrouver entre vos mains.

Consignes d'utilisation

Google est fier de travailler en partenariat avec des bibliothèques à la numérisation des ouvrages appartenant au domaine public et de les rendre ainsi accessibles à tous. Ces livres sont en effet la propriété de tous et de toutes et nous sommes tout simplement les gardiens de ce patrimoine. Il s'agit toutefois d'un projet coûteux. Par conséquent et en vue de poursuivre la diffusion de ces ressources inépuisables, nous avons pris les dispositions nécessaires afin de prévenir les éventuels abus auxquels pourraient se livrer des sites marchands tiers, notamment en instaurant des contraintes techniques relatives aux requêtes automatisées.

Nous vous demandons également de:

+ *Ne pas utiliser les fichiers à des fins commerciales* Nous avons conçu le programme Google Recherche de Livres à l'usage des particuliers. Nous vous demandons donc d'utiliser uniquement ces fichiers à des fins personnelles. Ils ne sauraient en effet être employés dans un quelconque but commercial.

+ *Ne pas procéder à des requêtes automatisées* N'envoyez aucune requête automatisée quelle qu'elle soit au système Google. Si vous effectuez des recherches concernant les logiciels de traduction, la reconnaissance optique de caractères ou tout autre domaine nécessitant de disposer d'importantes quantités de texte, n'hésitez pas à nous contacter. Nous encourageons pour la réalisation de ce type de travaux l'utilisation des ouvrages et documents appartenant au domaine public et serions heureux de vous être utile.

+ *Ne pas supprimer l'attribution* Le filigrane Google contenu dans chaque fichier est indispensable pour informer les internautes de notre projet et leur permettre d'accéder à davantage de documents par l'intermédiaire du Programme Google Recherche de Livres. Ne le supprimez en aucun cas.

+ *Rester dans la légalité* Quelle que soit l'utilisation que vous comptez faire des fichiers, n'oubliez pas qu'il est de votre responsabilité de veiller à respecter la loi. Si un ouvrage appartient au domaine public américain, n'en déduisez pas pour autant qu'il en va de même dans les autres pays. La durée légale des droits d'auteur d'un livre varie d'un pays à l'autre. Nous ne sommes donc pas en mesure de répertorier les ouvrages dont l'utilisation est autorisée et ceux dont elle ne l'est pas. Ne croyez pas que le simple fait d'afficher un livre sur Google Recherche de Livres signifie que celui-ci peut être utilisé de quelque façon que ce soit dans le monde entier. La condamnation à laquelle vous vous exposeriez en cas de violation des droits d'auteur peut être sévère.

À propos du service Google Recherche de Livres

En favorisant la recherche et l'accès à un nombre croissant de livres disponibles dans de nombreuses langues, dont le français, Google souhaite contribuer à promouvoir la diversité culturelle grâce à Google Recherche de Livres. En effet, le Programme Google Recherche de Livres permet aux internautes de découvrir le patrimoine littéraire mondial, tout en aidant les auteurs et les éditeurs à élargir leur public. Vous pouvez effectuer des recherches en ligne dans le texte intégral de cet ouvrage à l'adresse `http://books.google.com`

Chem 7608.46

HARVARDIANÆ ACADEMIÆ SIGILLUM
1836.
$17.75.
FROM THE
DONATION FUND
OF
MDCCCXLII.
Rec. Sept. 8th.
1849.

BIBLIOTHÈQUE

DES

ARTS INDUSTRIELS

PUBLIÉE SOUS LES AUSPICES

DE LA SOCIÉTÉ D'ENCOURAGEMENT

POUR L'INDUSTRIE NATIONALE.

ARTS CHIMIQUES.

TRAITÉ THÉORIQUE ET PRATIQUE

DE

L'IMPRESSION

DES TISSUS,

PAR

J. PERSOZ,

Professeur à la Faculté des Sciences de Strasbourg, professeur-directeur de l'École de pharmacie de la même ville, etc.

ATLAS.

PARIS.

VICTOR MASSON,

LIBRAIRE DES SOCIÉTÉS SAVANTES PRÈS LE MINISTÈRE DE L'INSTRUCTION PUBLIQUE,

PLACE DE L'ÉCOLE-DE-MÉDECINE, 1.

MÊME MAISON, CHEZ L. MICHELSEN, A LEIPZIG.

MDCCCXLVI.

Chem7608.46

Paris.—Imprimerie de Bourgogne et Martinet, rue Jacob, 30.

TABLE

DES PLANCHES CONTENUES DANS L'ATLAS.

TABLEAU I. Tableau du contraste des couleurs appliquées en couches concentriques sur fonds blanc, rouge, vert et noir.

— II. Tableau du contraste des couleurs appliquées en couches concentriques sur fond blanc.

— III. Tableau du contraste des couleurs appliquées sur des fonds diversement colorés.[1]

PLANCHE I. Plateau-battoir (machine à dégorger les étoffes) de la maison Dollfus-Mieg.

— I bis. Ustensiles divers servant à la confection des moules en plâtre, d'après des dessins fournis par l'établissement de M. Schlumberger jeune, de Thann.

— II. Châssis à compartiments.

— III. Châssis mobiles de Paul Godefroy.

— IV. Machine à imprimer en relief, de M. Depoully.

— V. Machine à imprimer en relief. Perrotine.

— VI. Machine à imprimer en relief. Perrotine.

— VII. Machine à imprimer à la planche plate.

— VIII. Machine Lefèvre.

— IX. Machine anglaise pour imprimer à une couleur, perfectionnée par M. Rissler.

— X. Machine à imprimer à une couleur, de MM. Huguenin et Ducommun.

— XI. Machines à imprimer à trois couleurs. — Machine anglaise. — Machine de MM. Huguenin et Ducommun.

— XII. Machine à imprimer à quatre couleurs, de MM. Huguenin et Ducommun.

— XIII. Presse écossaise pour les impressions blanc enlevage, de M. Monteith.

— XIV. Hot Flue, ou fourneau à dessécher les toiles plaquées de mordant, avec son foulard placé en avant.

— XV. Calandre, ou machine à lustrer les toiles.

— XVI. Machine à frictionner ou à lustrer les toiles, de MM. Huguenin et Ducommun.

[1] Ces trois tableaux ont été exécutés par M. Silbermann au moyen de son procédé pour l'impression en couleurs.

1849 Sept 8

Donation Fund

Lev & Atlas $ 1775

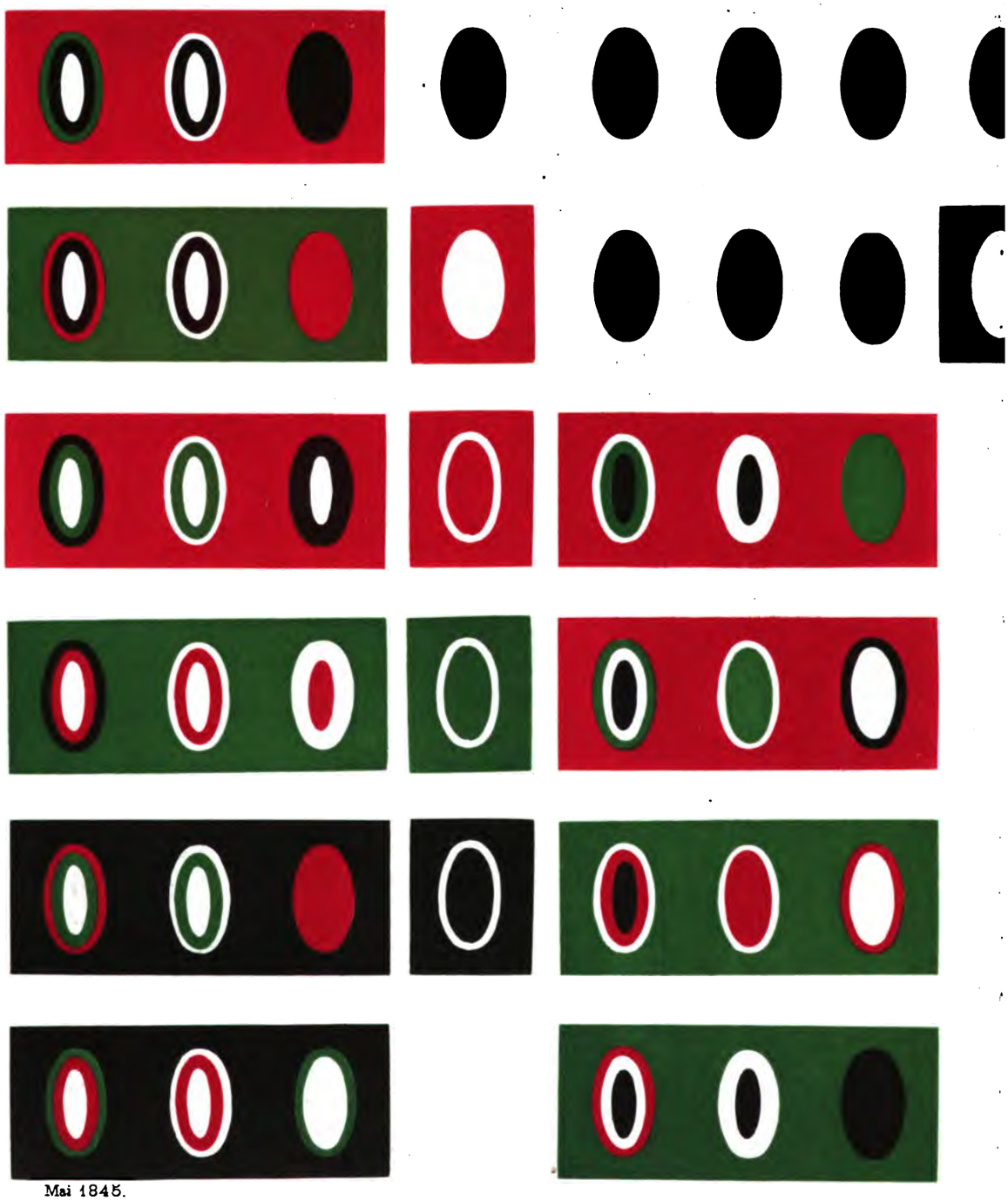

Mai 1845.

TABLEAU DU CONTRASTE DES COULEURS APPLIQ

SUR FONDS BLANC, ROUGE, J

Publié par Victor Ma

Tableau I.

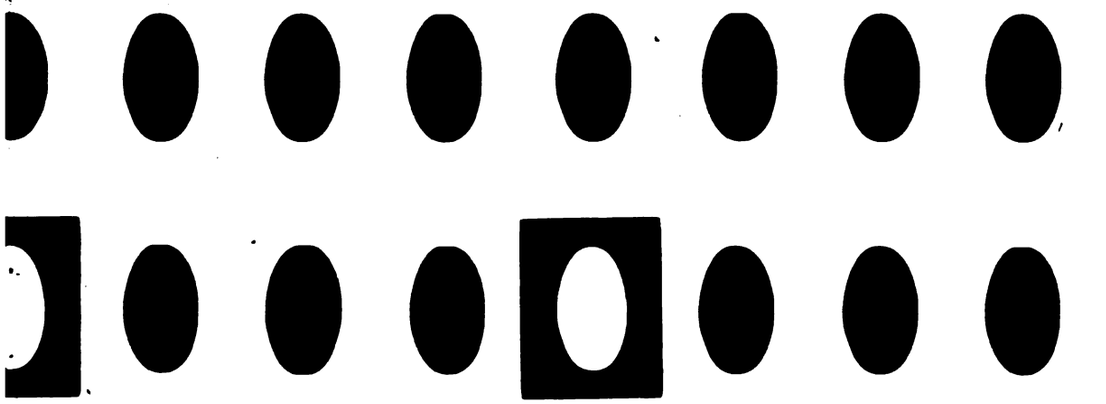

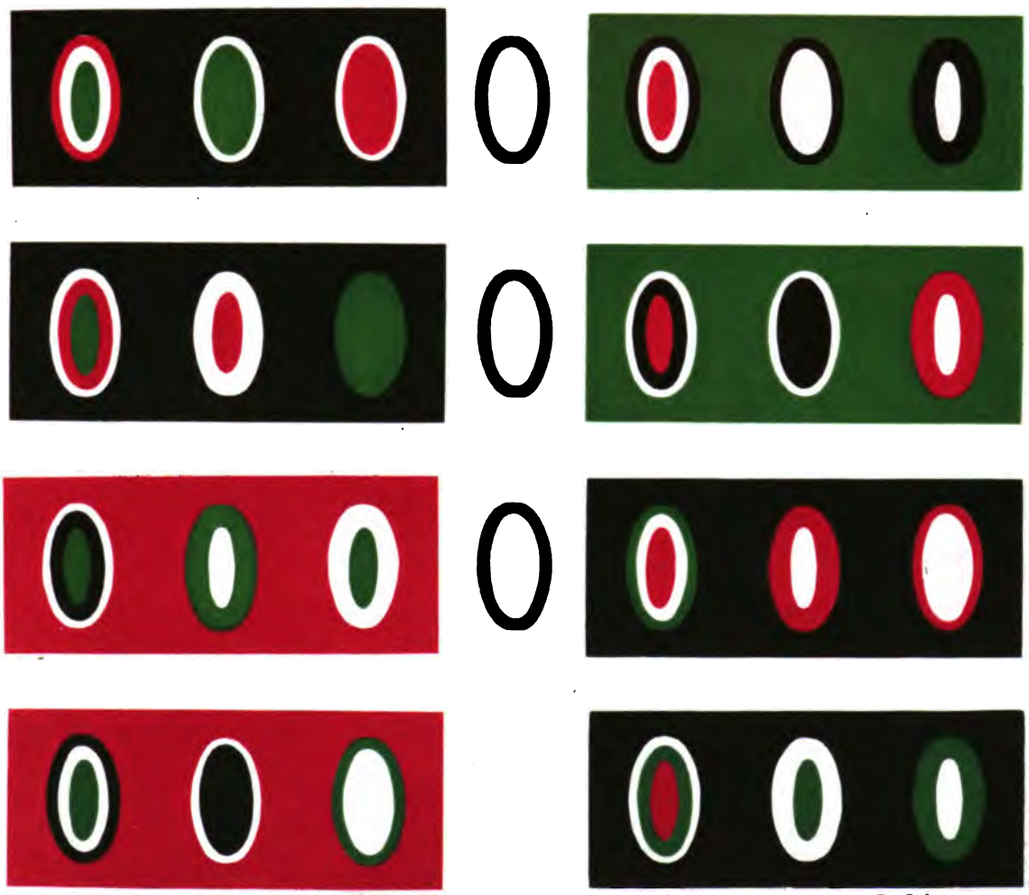

Strasbourg, imprimerie de G. Silbermann.

IQUÉES EN COUCHES CONCENTRIQUES

VERT ET NOIR.

lasson

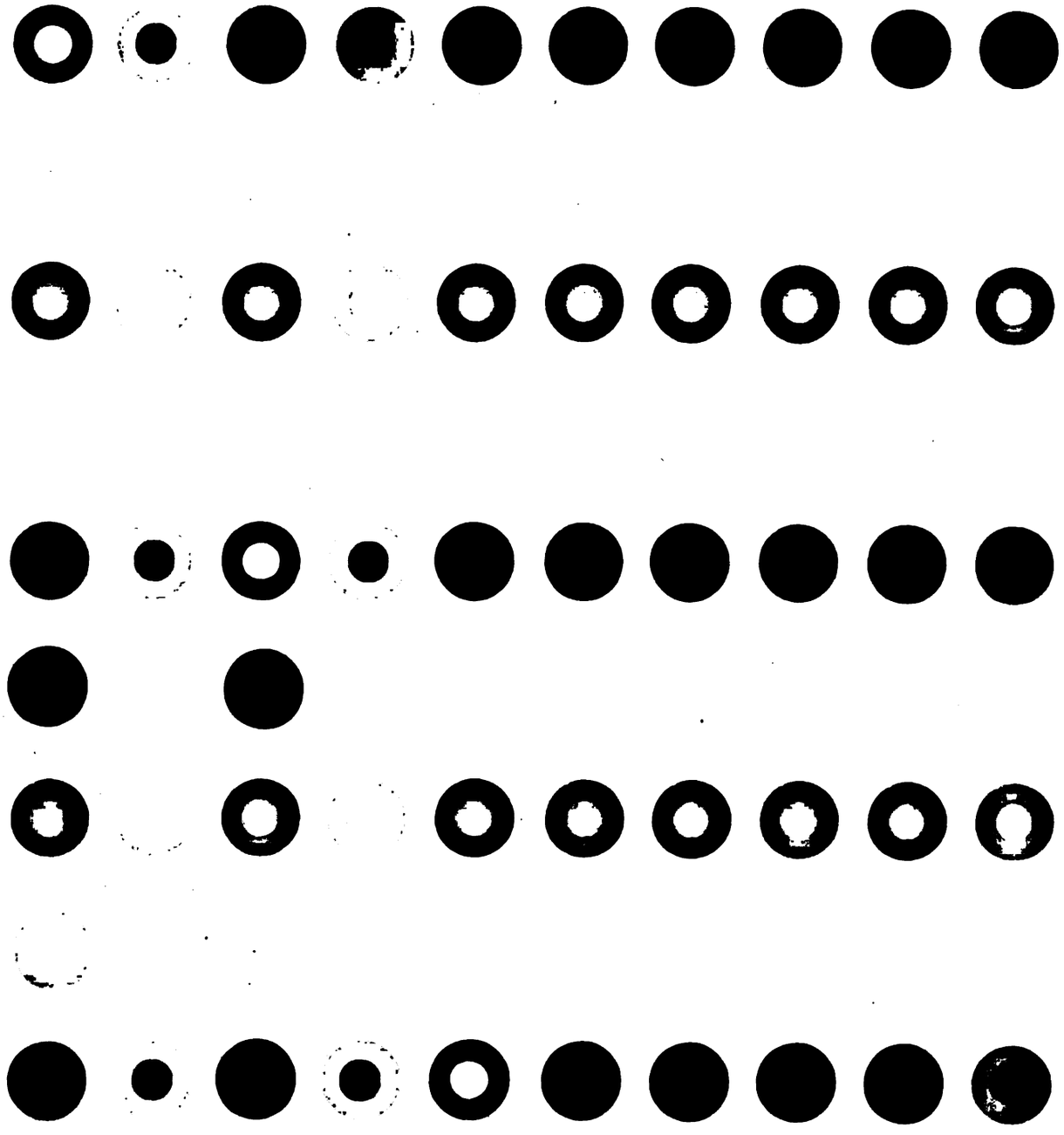

Avril 1845.

TABLEAU DU CONTRASTE DES COULEURS A

SUR FON

Publié par Vi

Tableau II

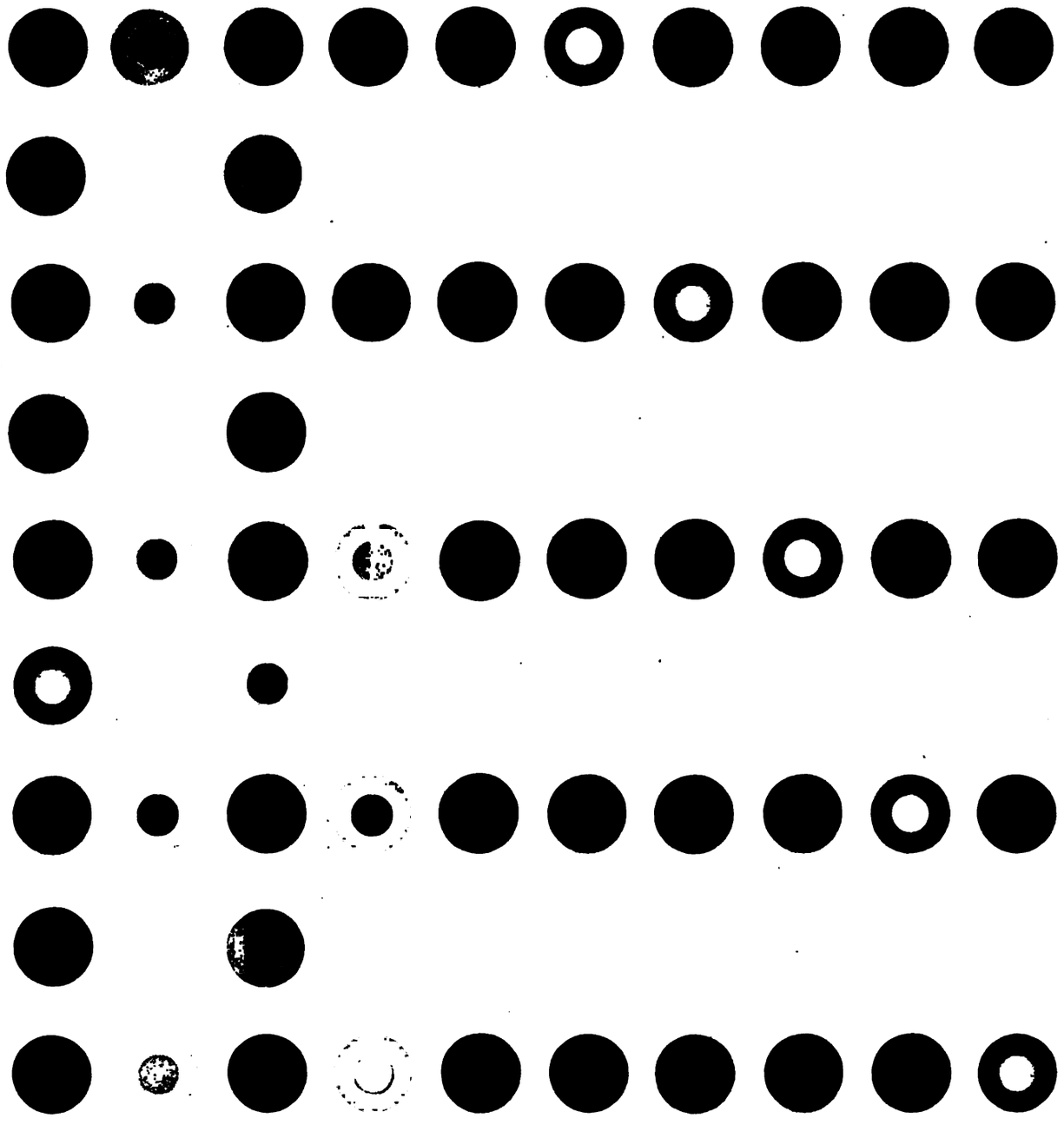

Strasbourg, imprimerie de G Silbermann.

APPLIQUÉES EN COUCHES CONCENTRIQUES

ÉD BLANC

ictor Masson

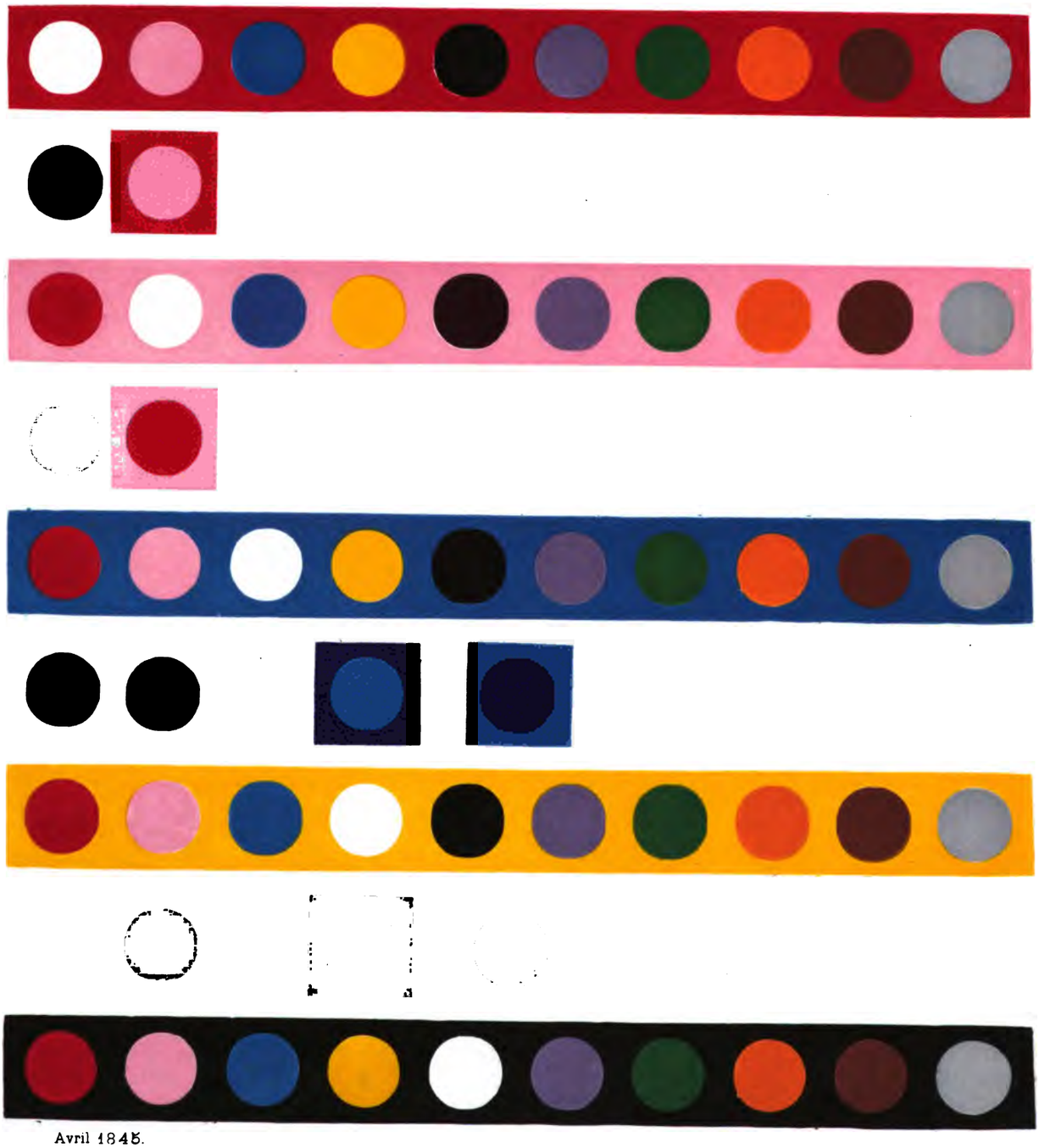

Avril 1845.

TABLEAU DU CONTRASTE DES COULEURS APPLI

Publié par Vi

Tableau III.

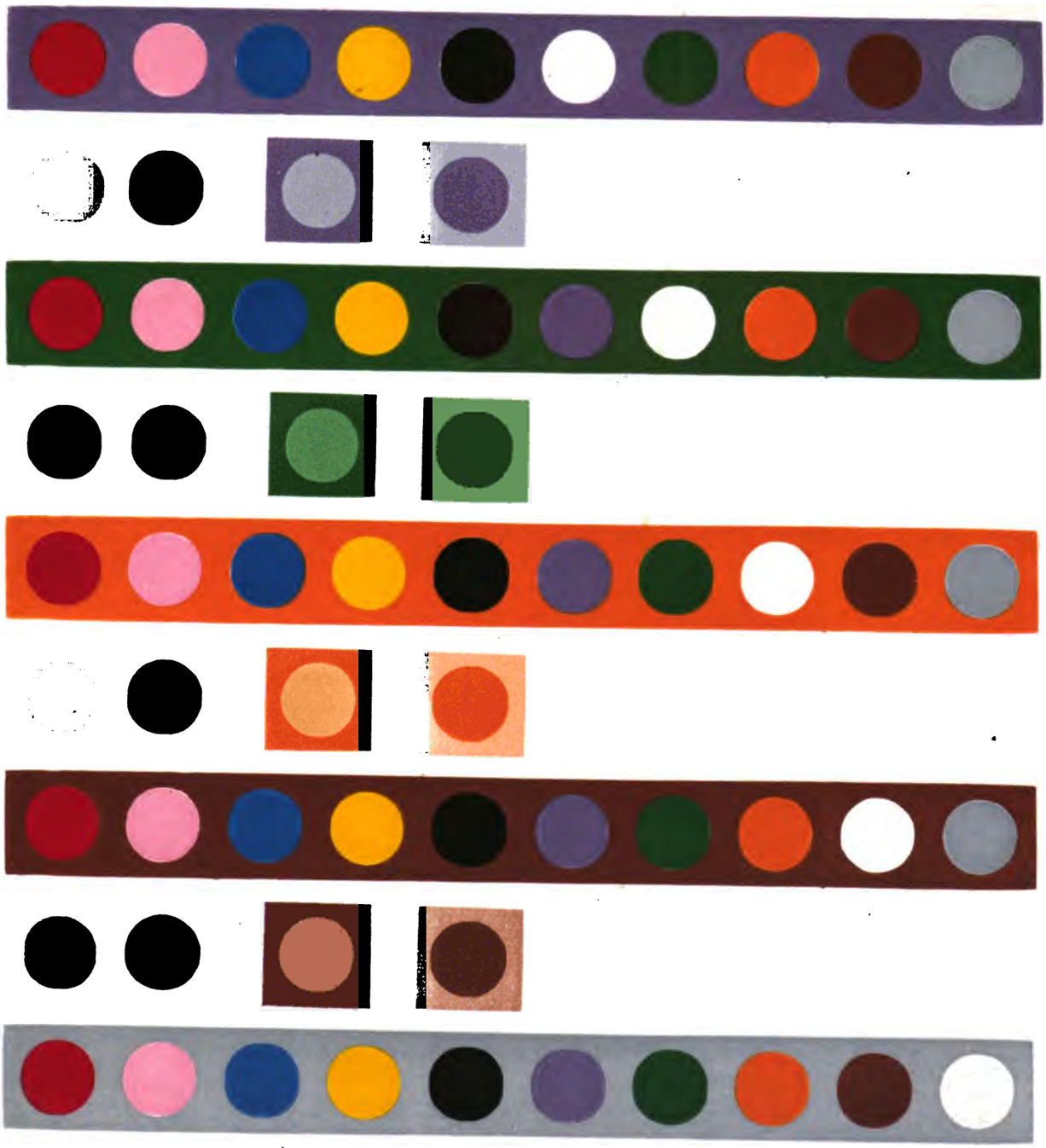

Strasbourg, imprimerie de G. Silbermann.

QUÉES SUR DES FONDS DIVERSEMENT COLORÉS.

ctor Masson

PERSOZ. Impression des Tissus

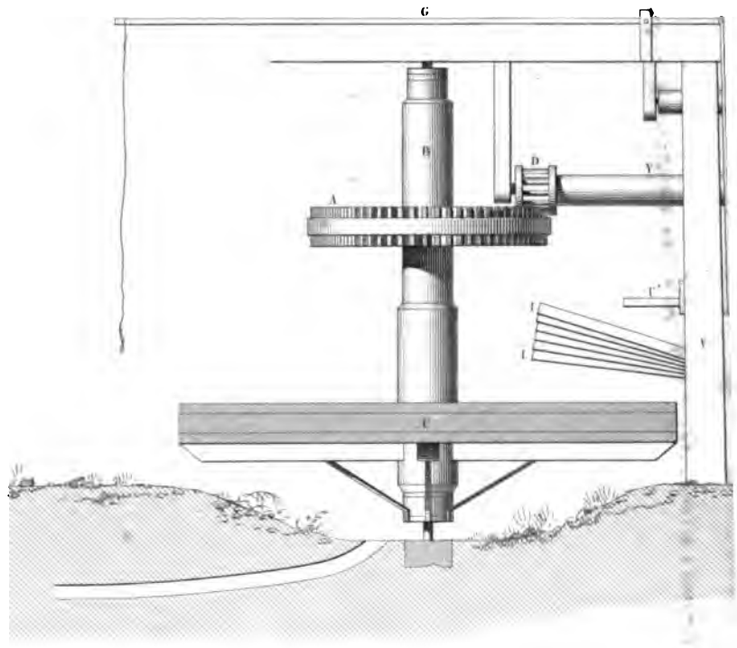

Fig. 2.

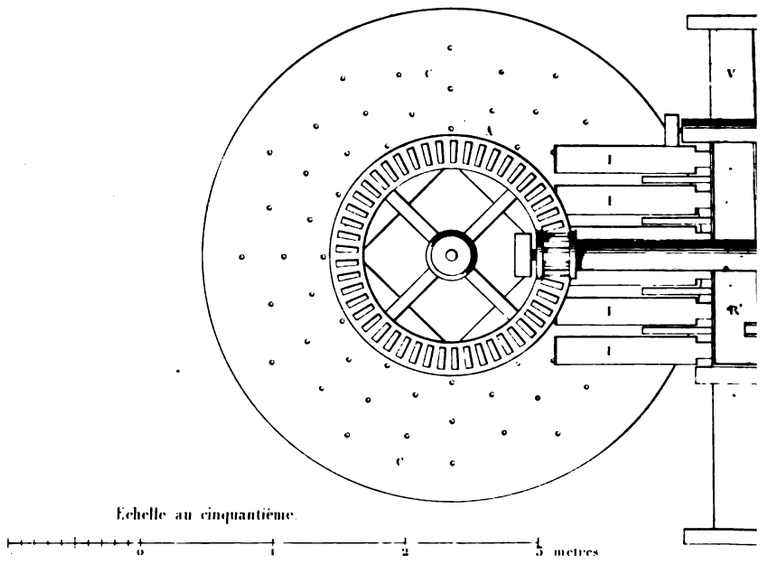

Echelle au cinquantième

0 1 2 3 mètres

PLATEAU BATTOIR [illegible]

Dessiné par V. Steinlen

Publié

Fig. 1

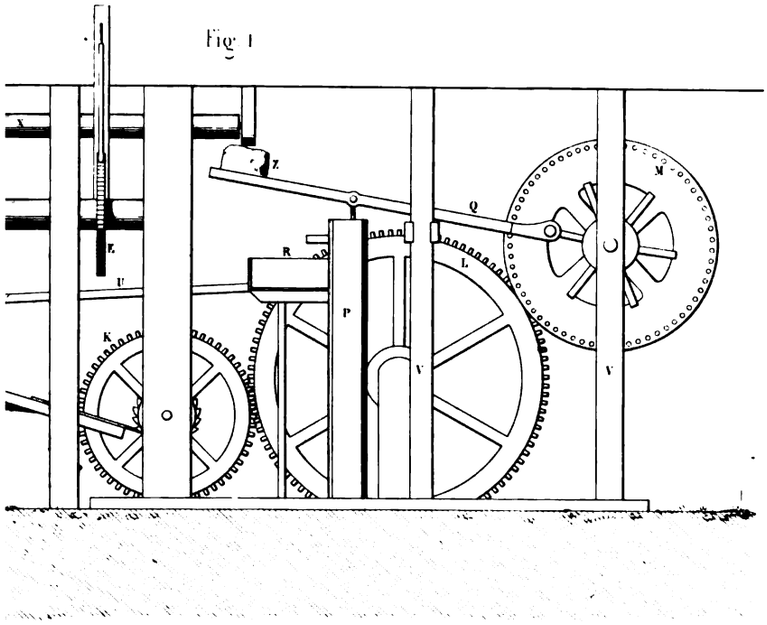

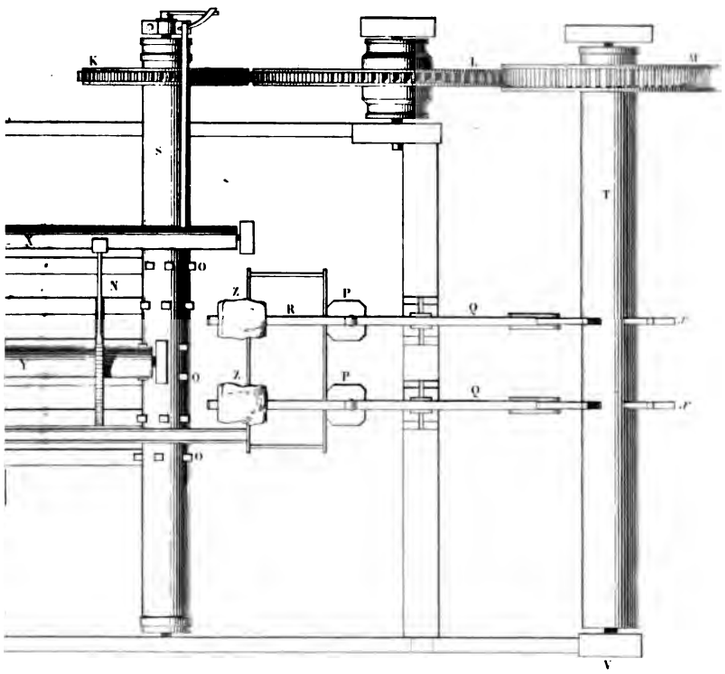

(IXE A DÉGORGER LES ÉTOFFES).

Victor Masson

Gravé par E. Wormser.

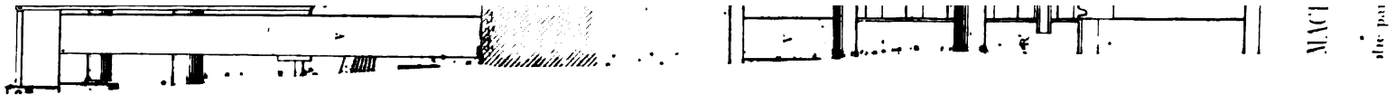

Fig. 1

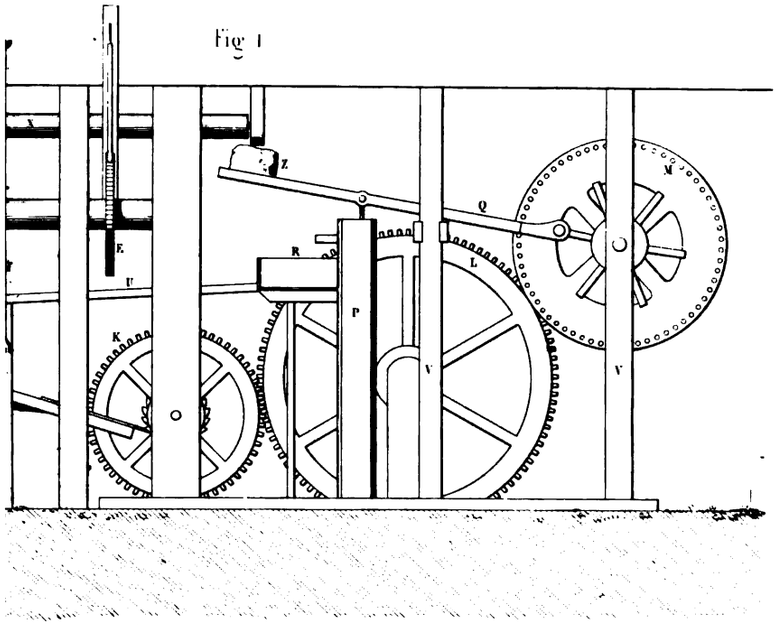

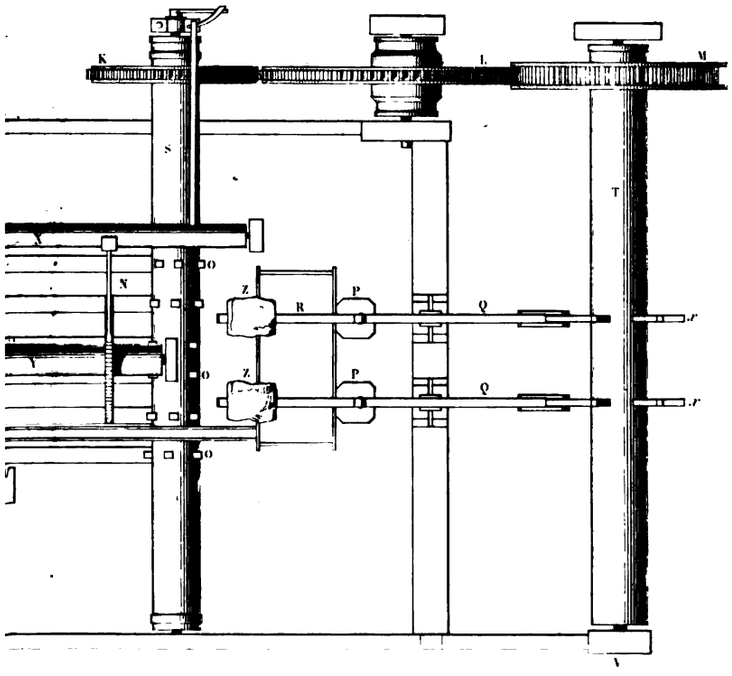

HINE A DÉGORGER LES ÉTOFFES).

a Victor Masson

Gravé par E. Wormser

Table avec leviers pour q
Table servant au planage de
de Table. Fig 9 *Cadre*
re que l'on maintient en
Etuve à vapeur pour ch

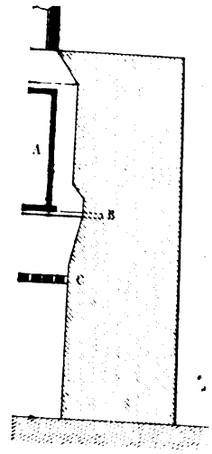

Fig.10.

Fig 11.

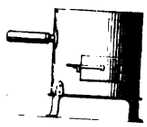

MOULES EN PLÂTRE, D'AP

LÉGENDE.

outer les cachets des dessins à la Perrotine
s cachets. Fig. 8. *Gimbardes pour le service*
en fonte dans lesquels on place les moules
tre deux plaques serrées par des boulons.
auffer les cachets. Fig. 11. *Fourneau.*

Fig. 12. *Pinceau en poil de chèvre.* Fig. 13. *Cachet.* Fig. 14. *Marmite en fer pour chauffer l'huile.* Fig. 15. *Appareil à relever les moules après le coulage, muni de ses leviers.* Fig. 16. *Cannette.* Fig. 17. *Crochet pour porter les cadres en fonte.*

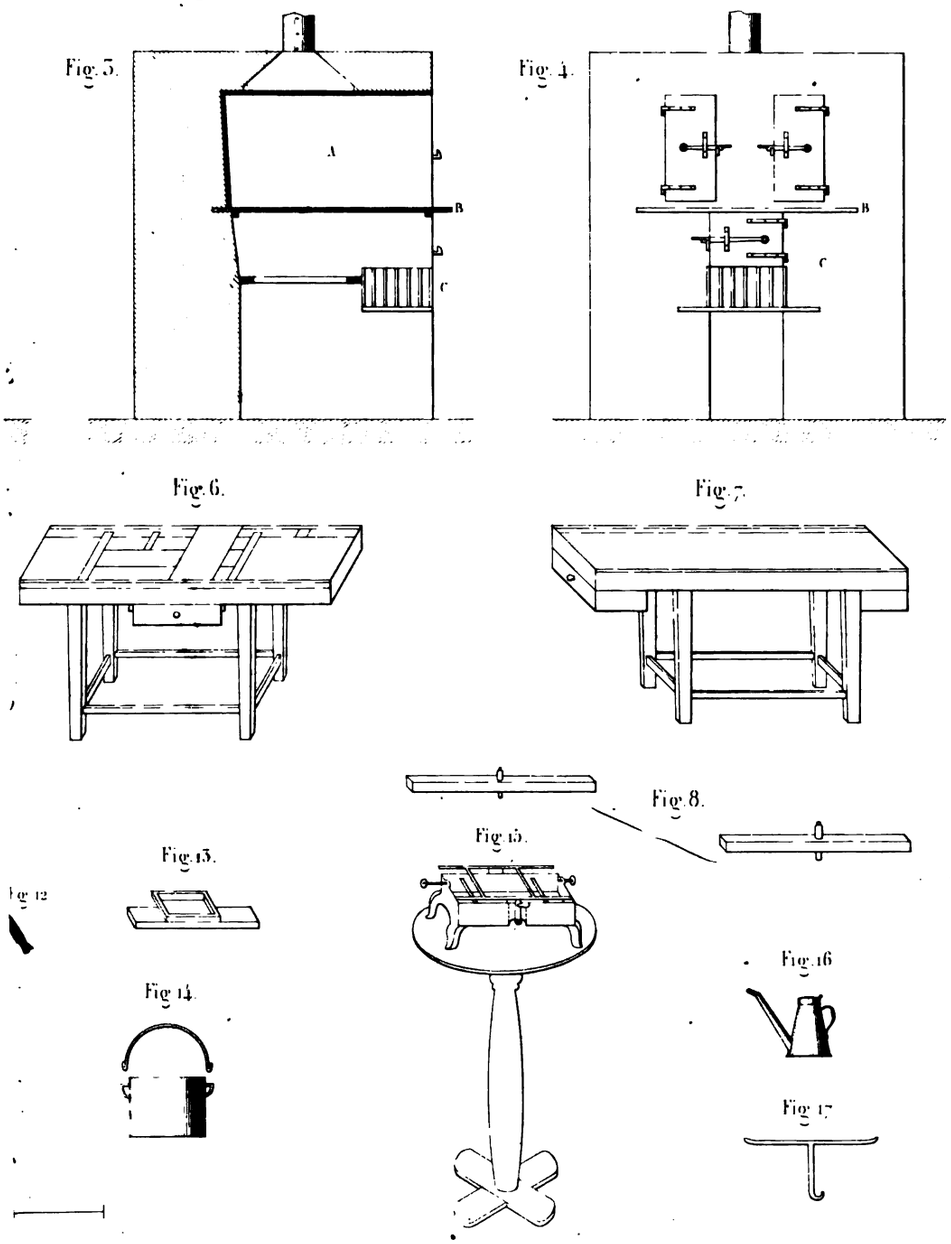

PRÈS DES DESSINS FOURNIS PAR L'ÉTABLISSEMENT DE M. SCHLUMBERGER JEUNE DE THANN.

Fig. 1, 2, 3. *Vues en coupes d'une Etuve à une Moufle.* Fig. 4. *Vue de devant d'une Etuve à deux Moufles. A. Moufle servant à dessécher les cadres, soutenue par les barres B B placées au dessus des foyers C C.* Fig. 5. *Chassis en fer pour maintenir les cadres, fixé entre deux montants en chêne et muni de ses coins.*

Fig. 6. *Table avec leviers pour appu*
Fig. 7. *Table servant au plumage des c*
de la dite Table. Fig. 9. *Cadres en*
en plâtre que l'on maintient entre
Fig. 10. *Etuve à vapeur pour chau*

Fig. 1.

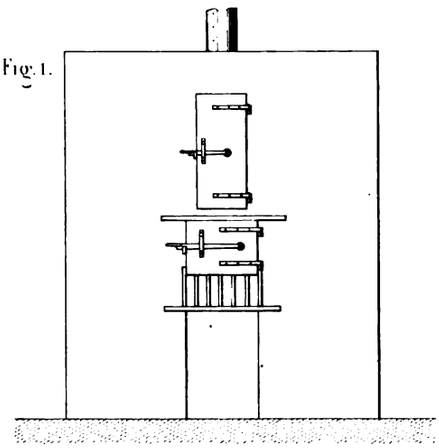

Fig. 2.

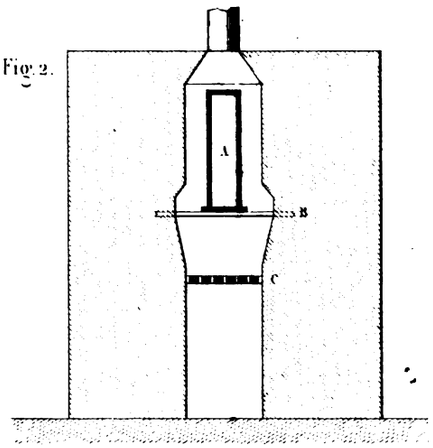

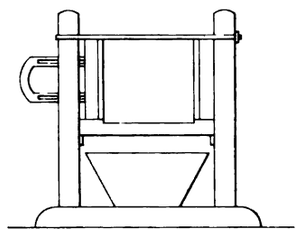

Fig. 5

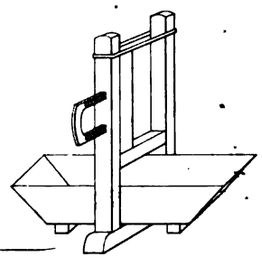

Fig. 10.

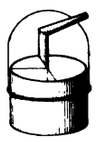

Fig. 9.

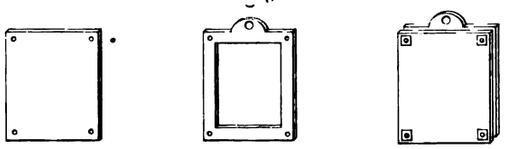

Fig. 11.

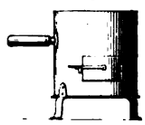

Gravé par E. Wormser

USTENSILES DIVERS, SERVANT A LA CONFECTION DES MOULES EN PLÂTRE, D'AP

LÉGENDE.

outer les cachets des dessins à la Perrotine
cachets. Fig 8 *Guimbardes pour le service*
en fonte dans lesquels on place les moules
tre deux plaques serrées par des boulons.
uffer les cachets. Fig 11. *Fourneau.*

Fig 12. *Pinceau en poil de chèvre.* Fig 13 *Cachet.* Fig 14. *Marmite en fer pour chauffer l'huile.* Fig 15. *Appareil à relever les moules après le coulage, muni de ses leviers.* Fig 16. *Cannette.* Fig 17 *Crochet pour porter les cadres en fonte.*

Fig. 3.

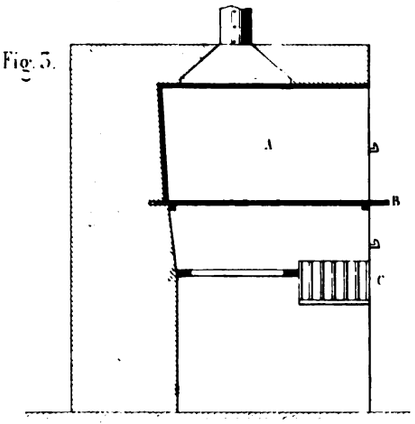

Fig 4.

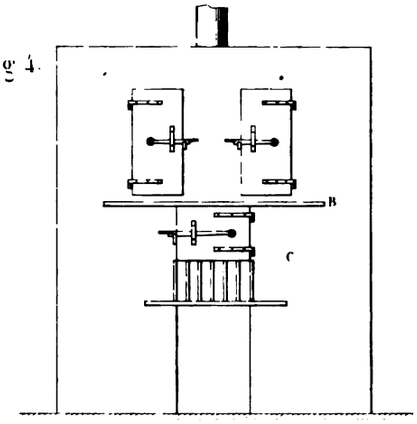

Fig. 6.

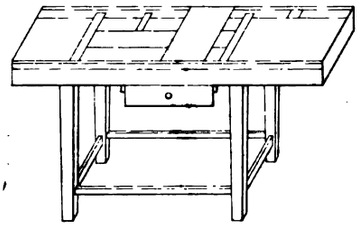

Fig. 7.

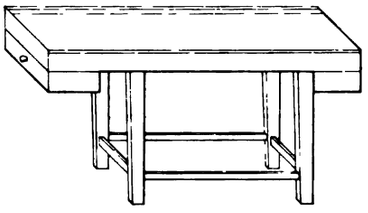

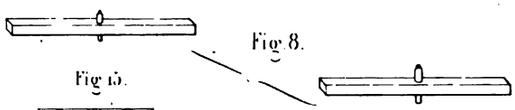

Fig. 8.

Fig 15.

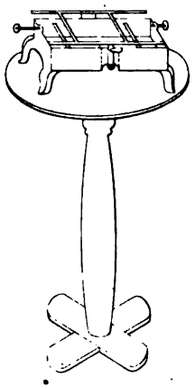

Fig. 13.

ig 12

Fig 14

Fig. 16

Fig 17

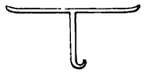

PRES DES DESSINS FOURNIS PAR L'ÉTABLISSEMENT DE M SCHLUMBERGER JEUNE DE THANN

Fig. 1.

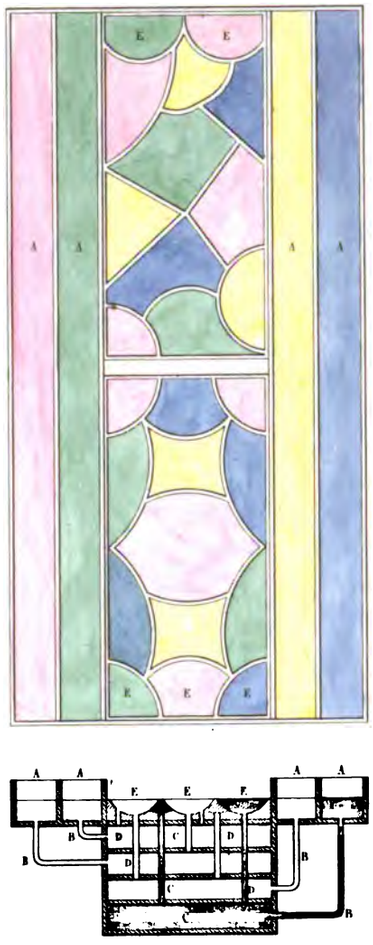

Fig. 2.

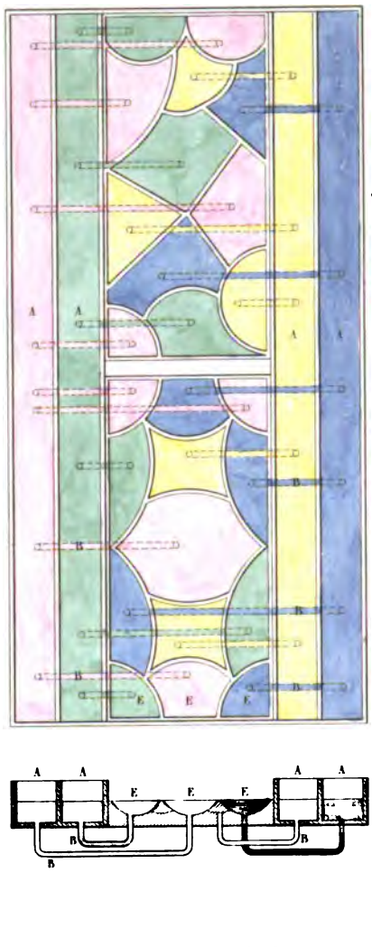

Dessiné par V. Steinlen.

Gravé par E. Wormser.

CHASSIS A COMPARTIMENS.

OBILE

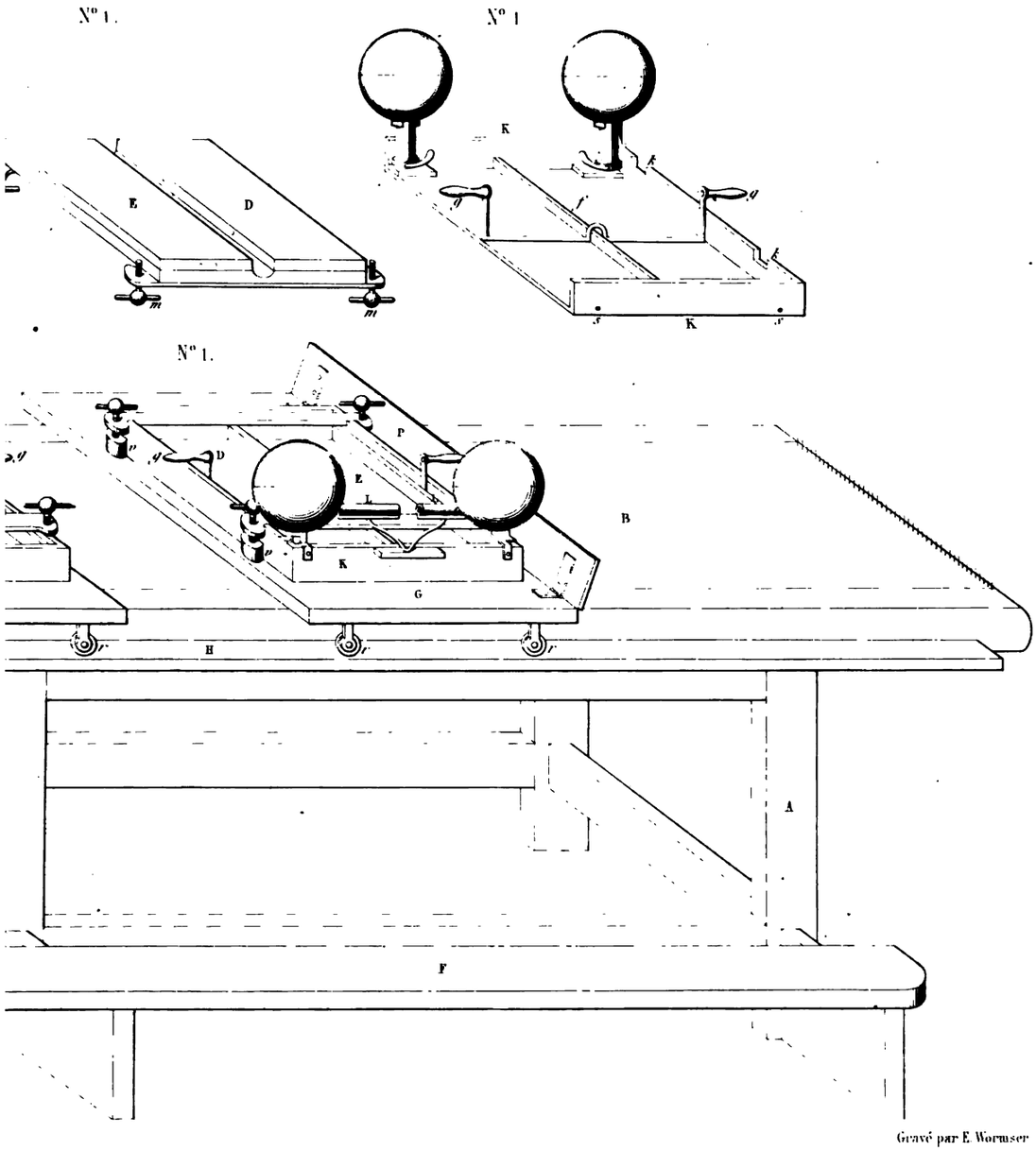

Gravé par E. Wormser

DE PAUL GODEFROY

PERSOZ. Impression sur Tissus.

N° 2 et 3.

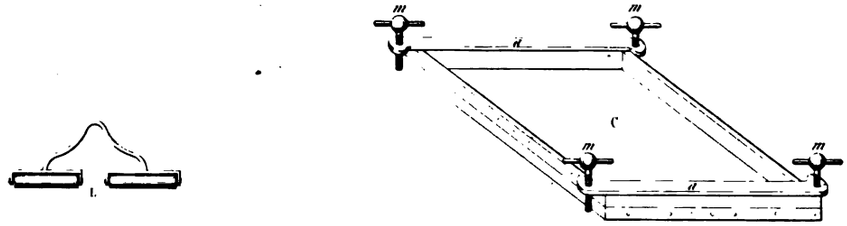

N° 3. N° 2.

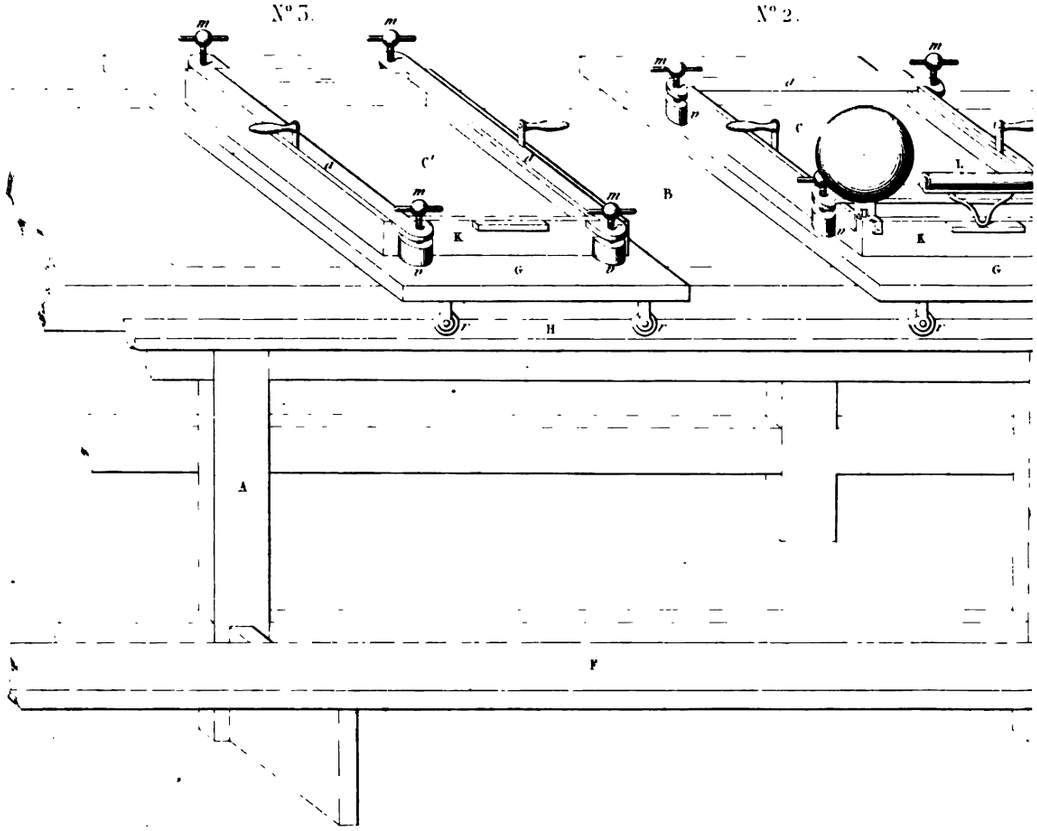

Dessiné par V Stemlen

CHASSIS MOBILE

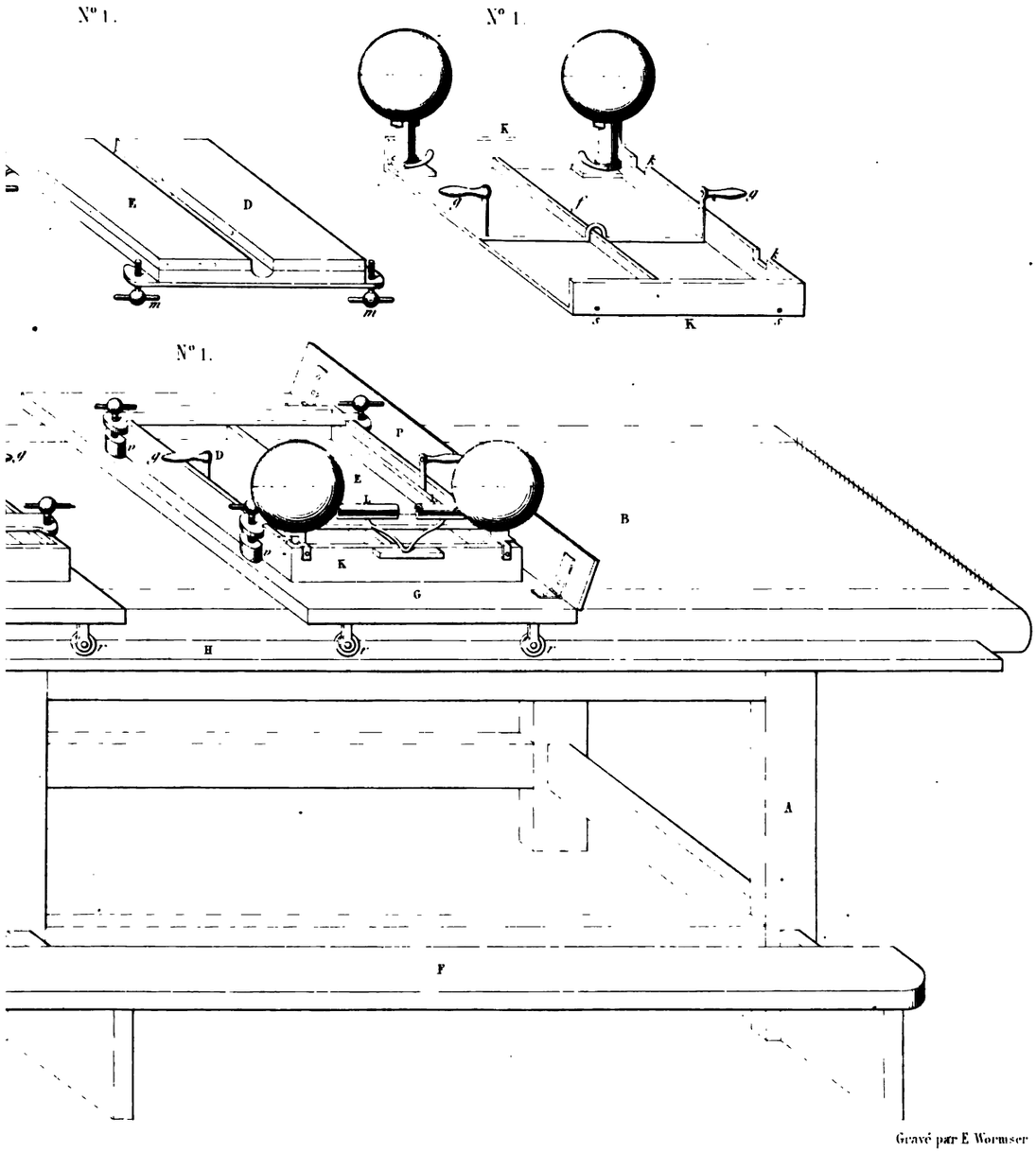

Gravé par E Wormser

S DE PAUL GODEFROY

A IMPRIM

Fig. 2.

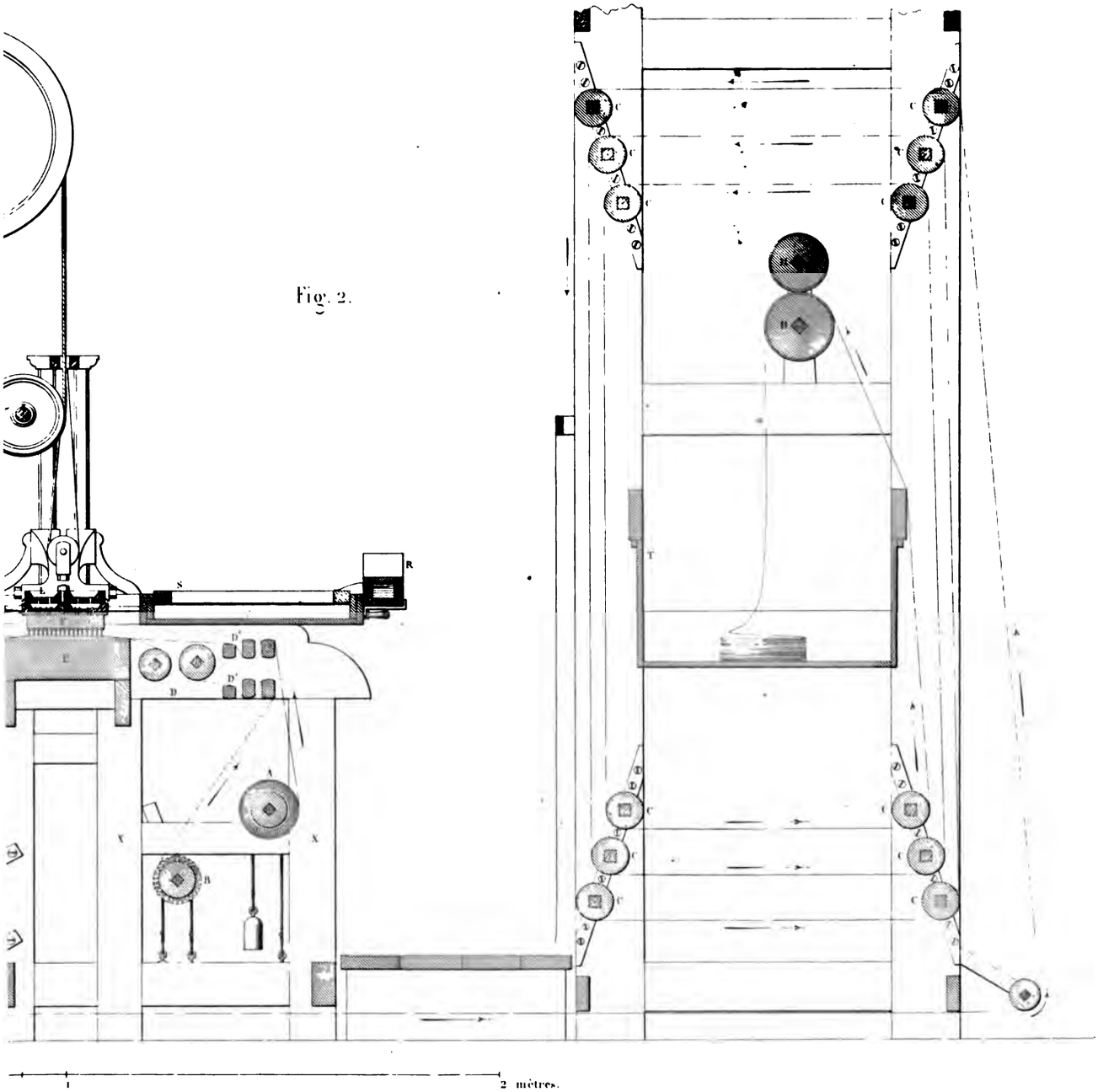

ER EN RELIEF DE Mr DEPOULLY.

Fig. 1.

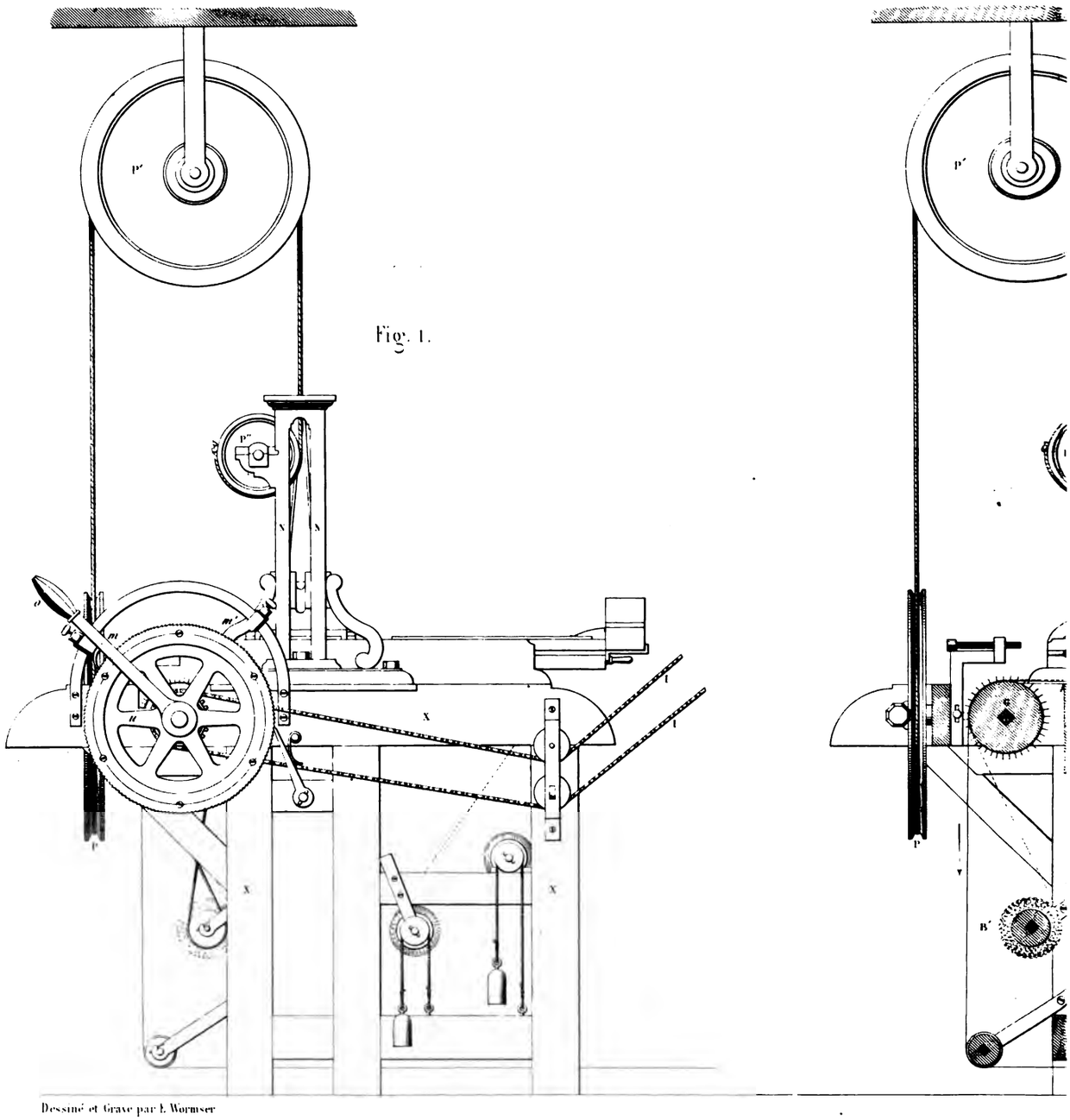

Dessiné et Gravé par E. Wormser

MACHINE A IMPRIM

Fig. 2.

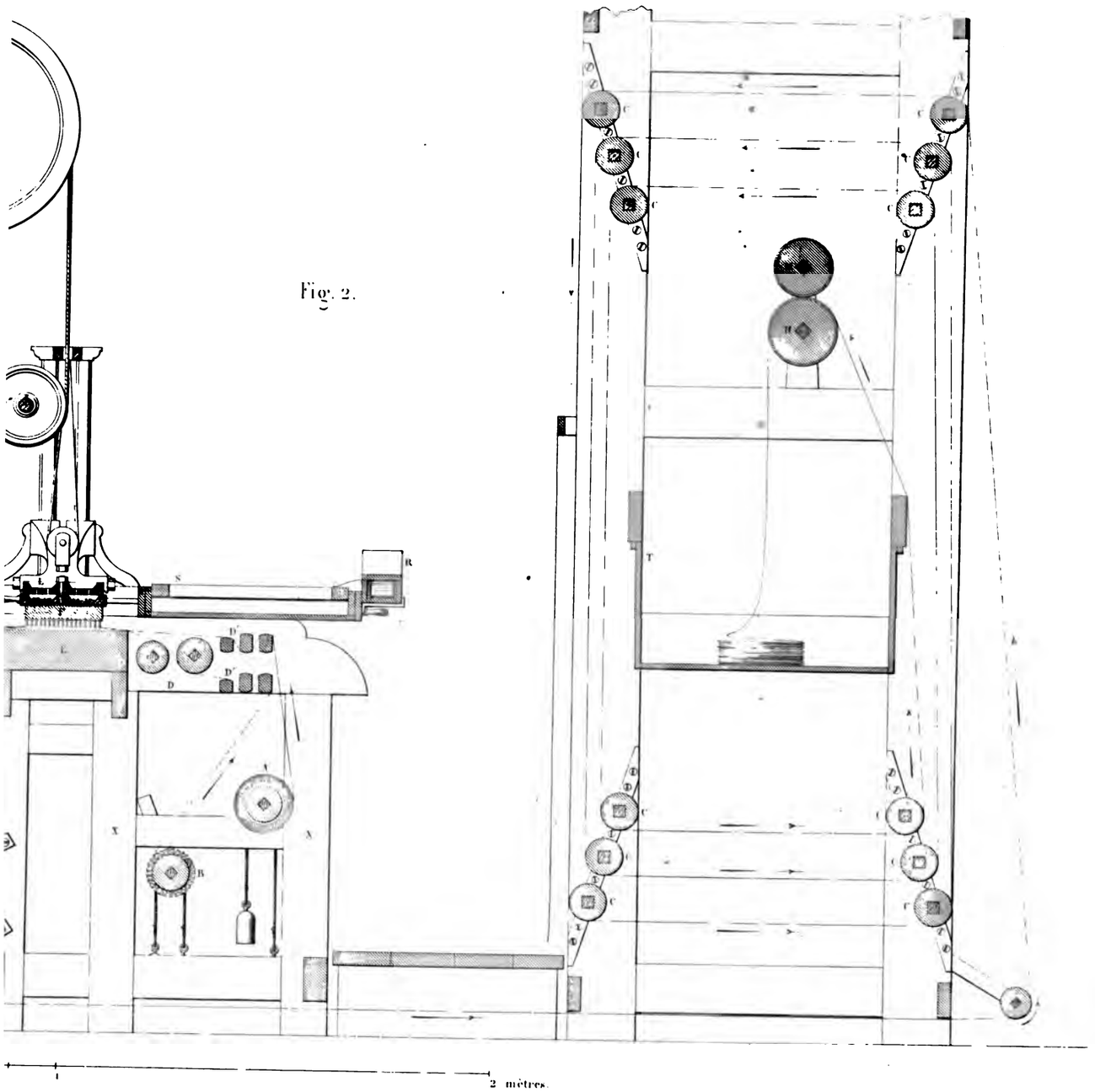

R EN RELIEF DE Mr DEPOULLY.

PL. V.

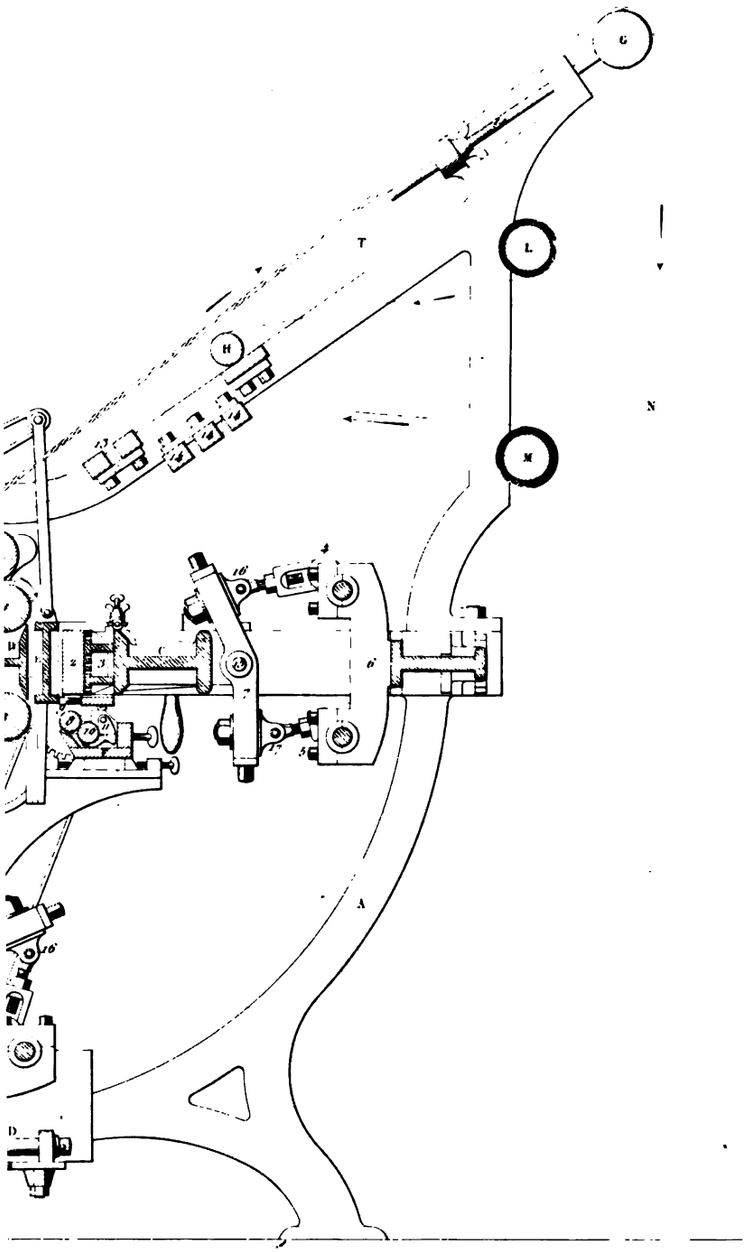

IEF. PERROTINE.

2 mètres.

PERSOZ. Impression des Tissus

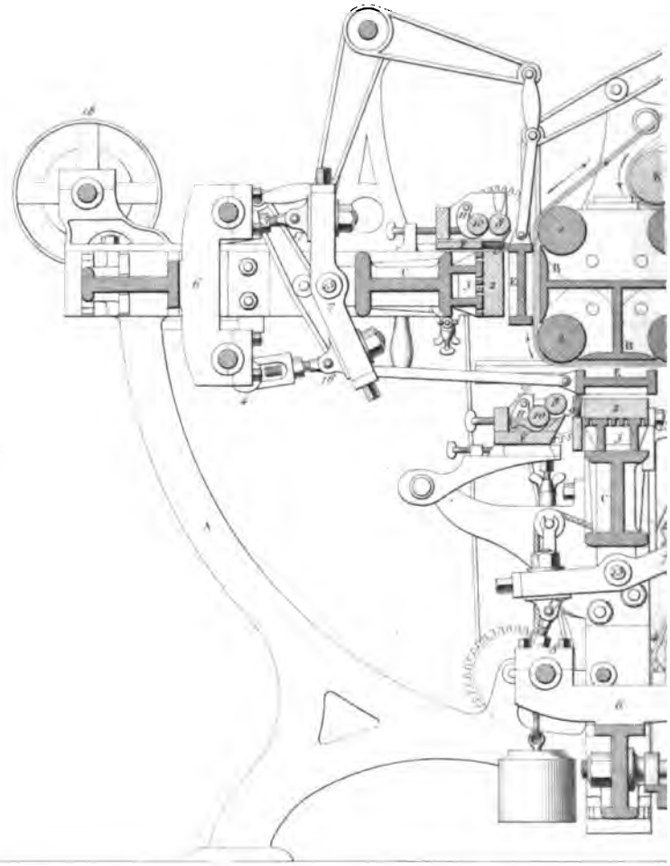

Dessiné et Gravé par F. Wormser.

MACHINE A IMPRIMER EN RE

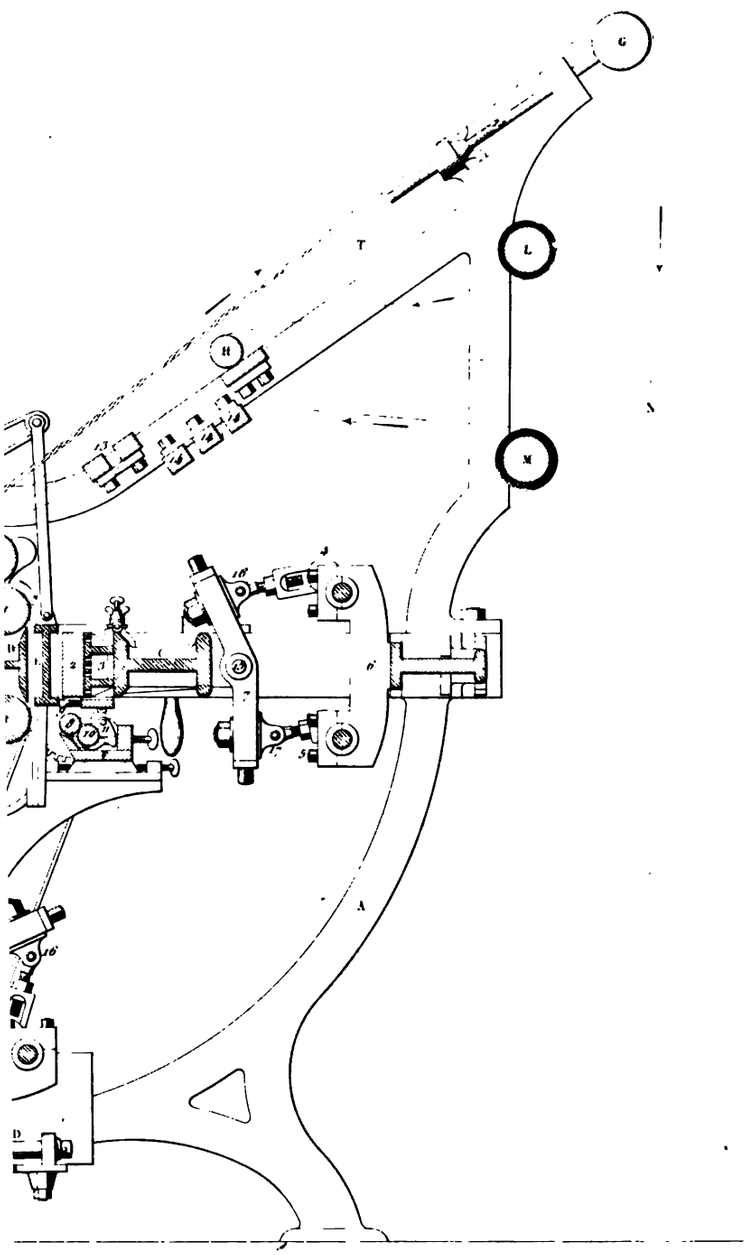

IEF. PERROTINE.

2 mètres.

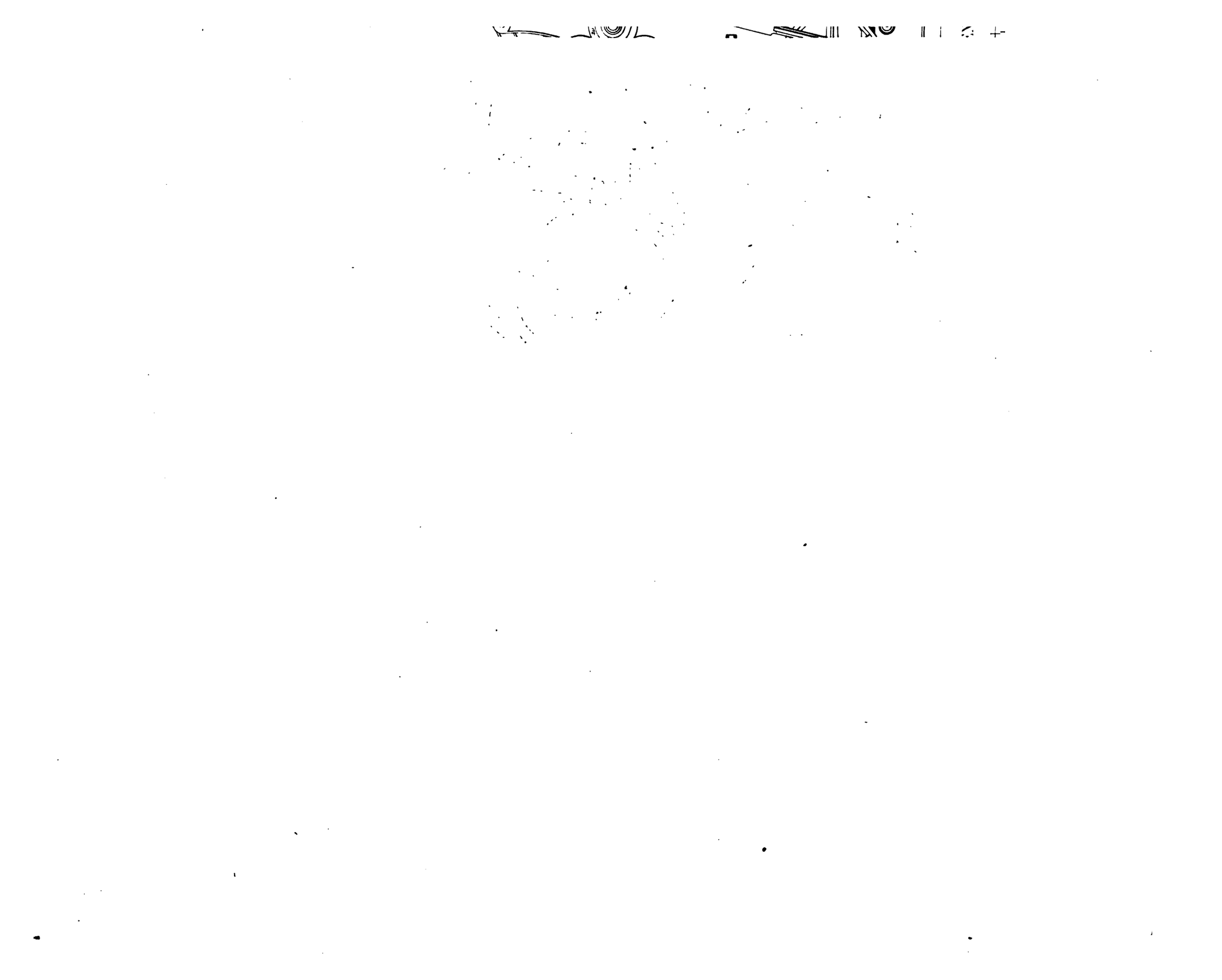

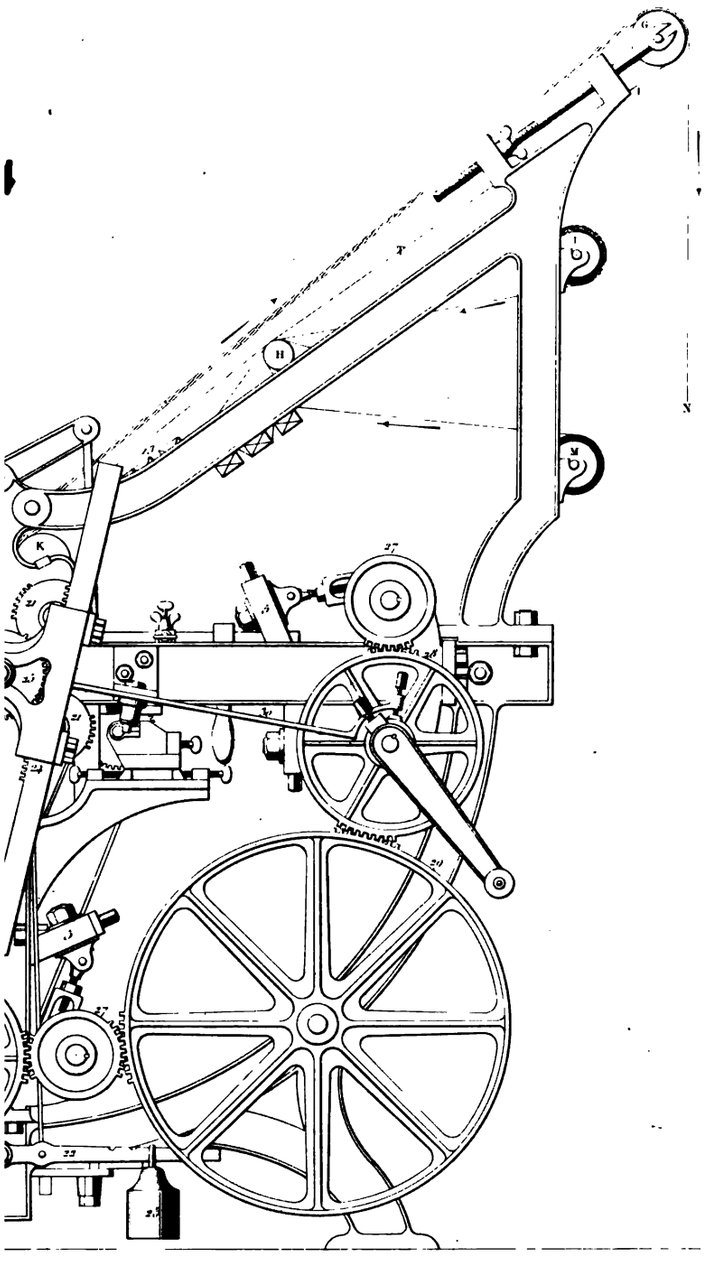

RELIEF. PERROTINE.

2 mètres

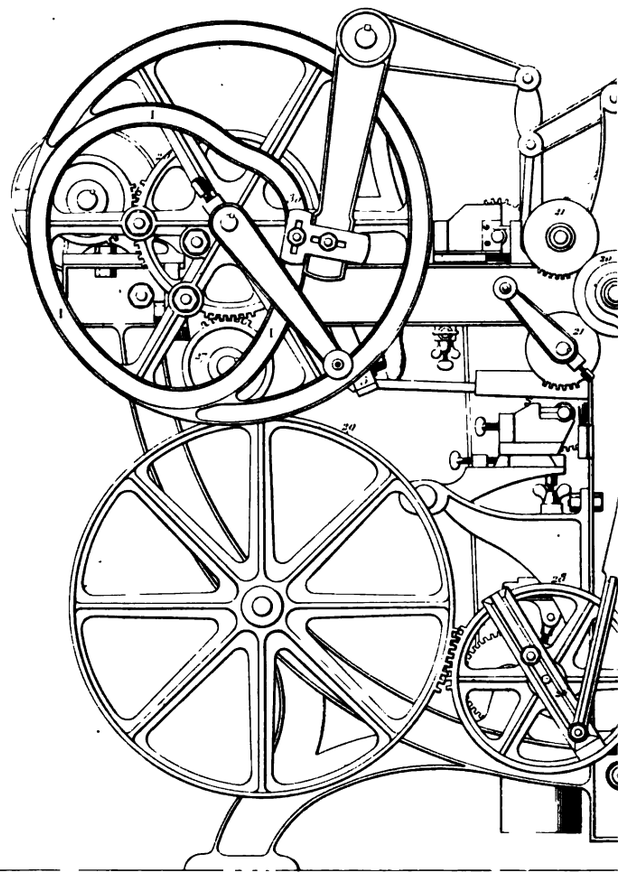

Dessiné et Gravé par E. Wormser

MACHINE A IMPRIMER EN

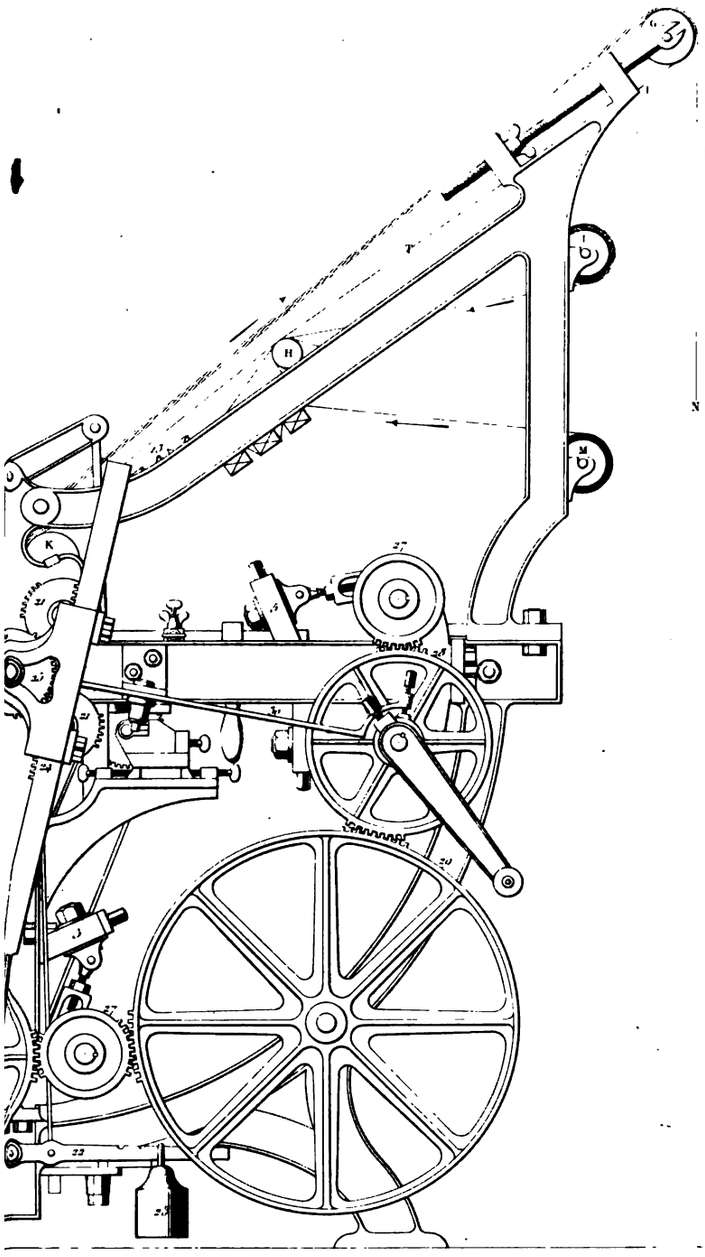

S RELIEF. PERROTINE.

2 mètres.

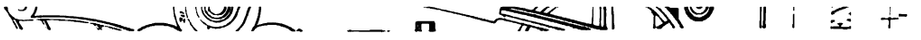

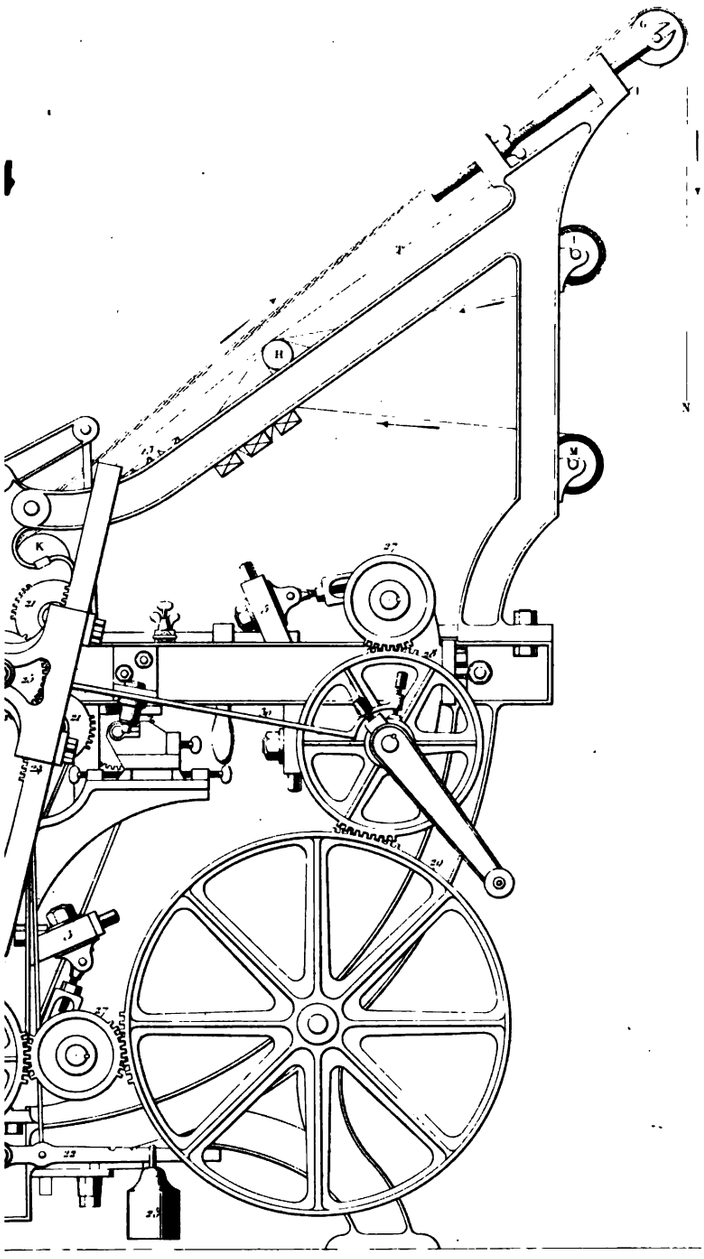

RELIEF PERROTINE.

2 mètres.

A IMPRIMER

Fig. 1. *Coupe longitudinale suivant 5.6.*

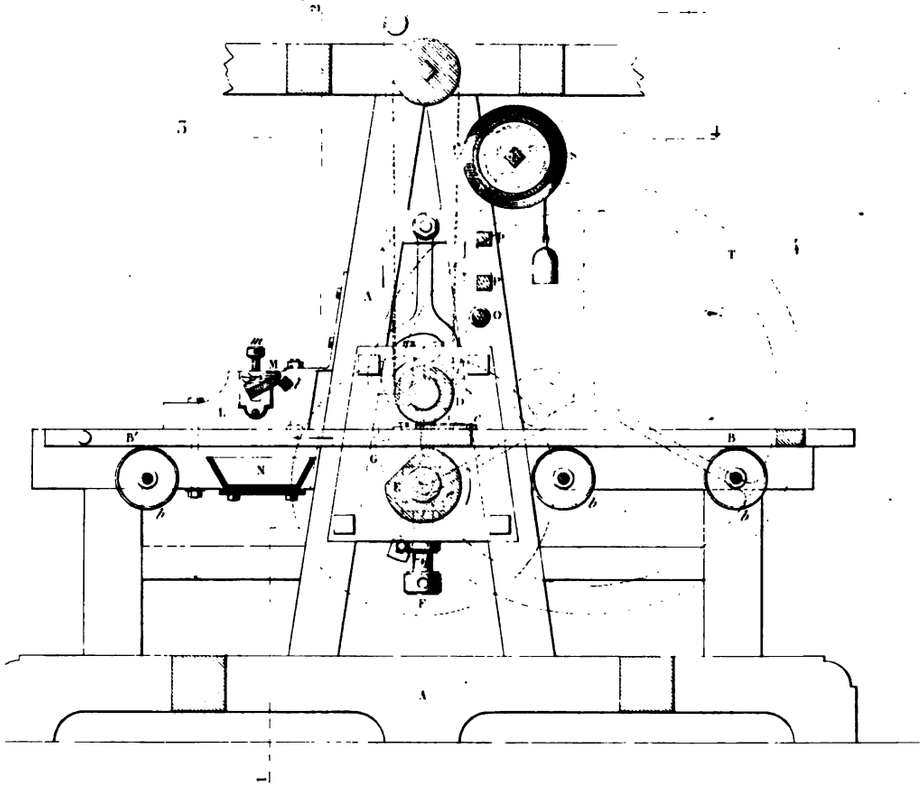

Fig. 3. *Coupe horizontale suivant 3.4.*

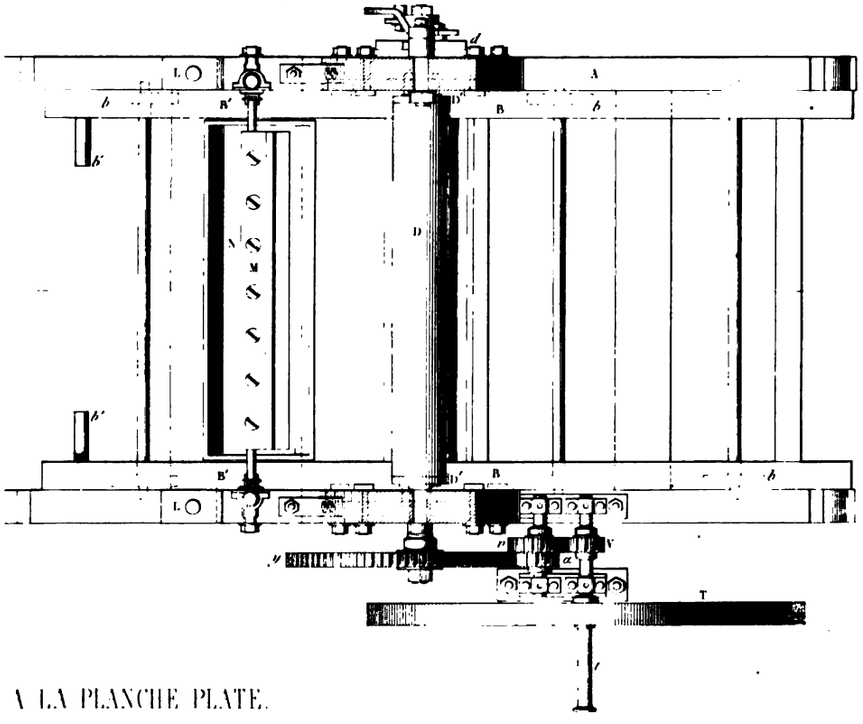

A LA PLANCHE PLATE.

Gravé par L. Wolmser

Fig 2. *Coupe transversale suivant* 1 2.

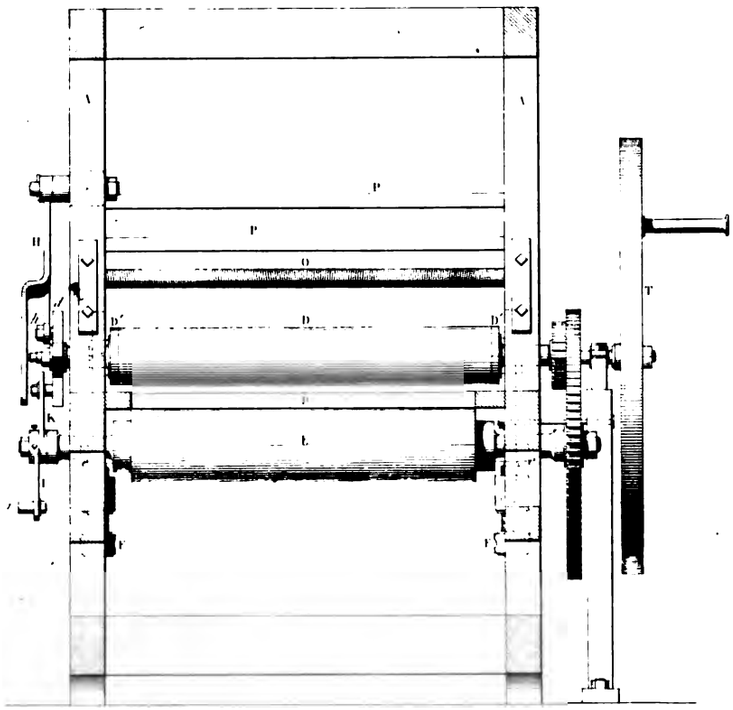

Fig 4.5 *Vue extérieure du mécanisme servant à ramener la planche au rapport*

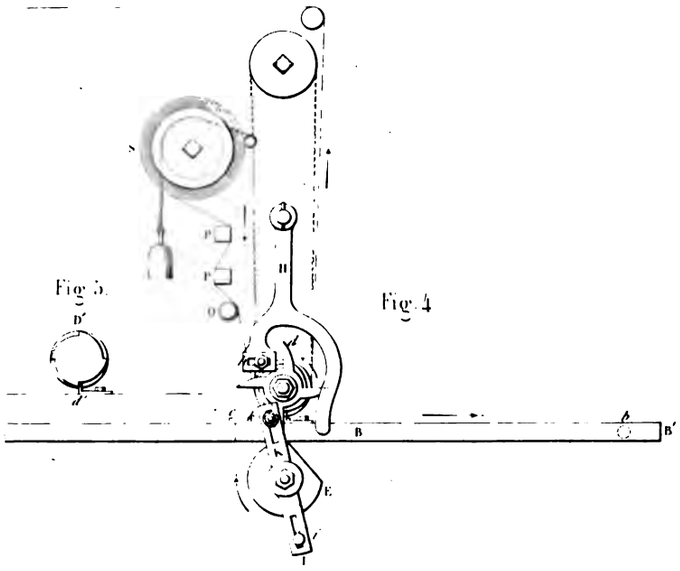

Fig 5.

Fig 4

Echelle au vingtième.

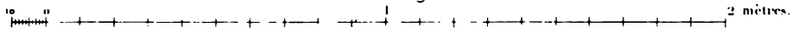

Fig. 1. *Coupe longitudinale suivant 5.6.*

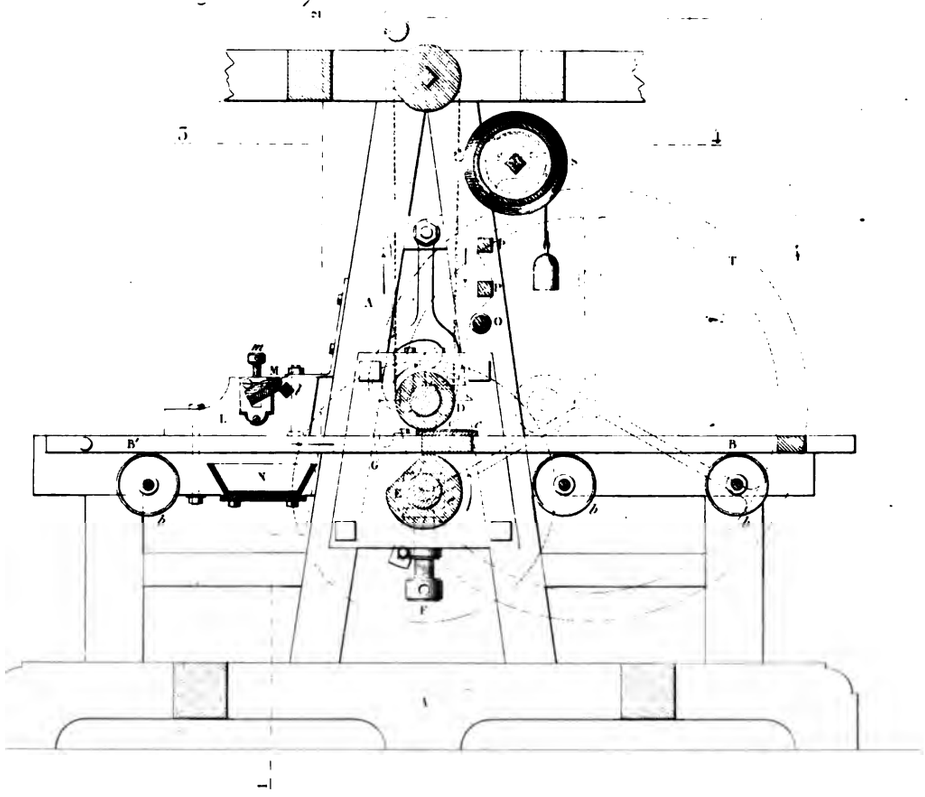

Fig. 3. *Coupe horizontale suivant 3.4.*

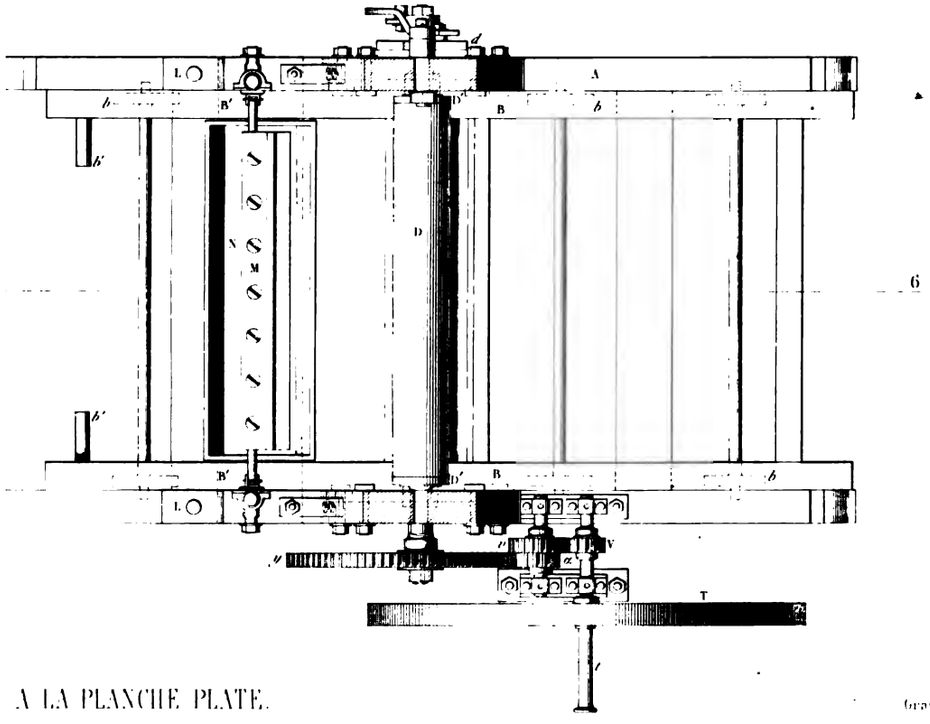

A LA PLANCHE PLATE.

Gravé par L. Wormser

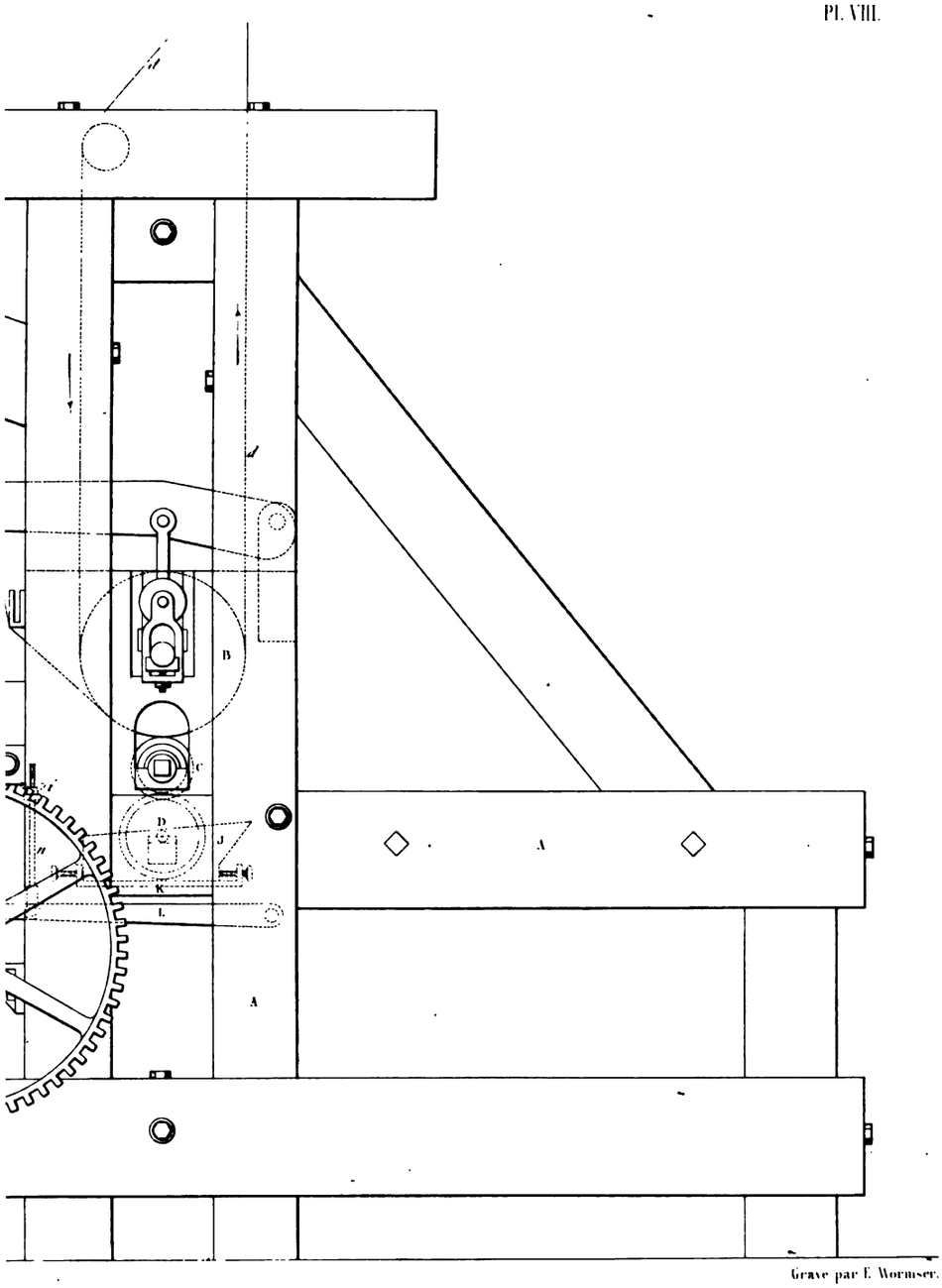

Gravé par E. Wormser.

LEFEVRE.

PERSOZ. Impression des Tissus.

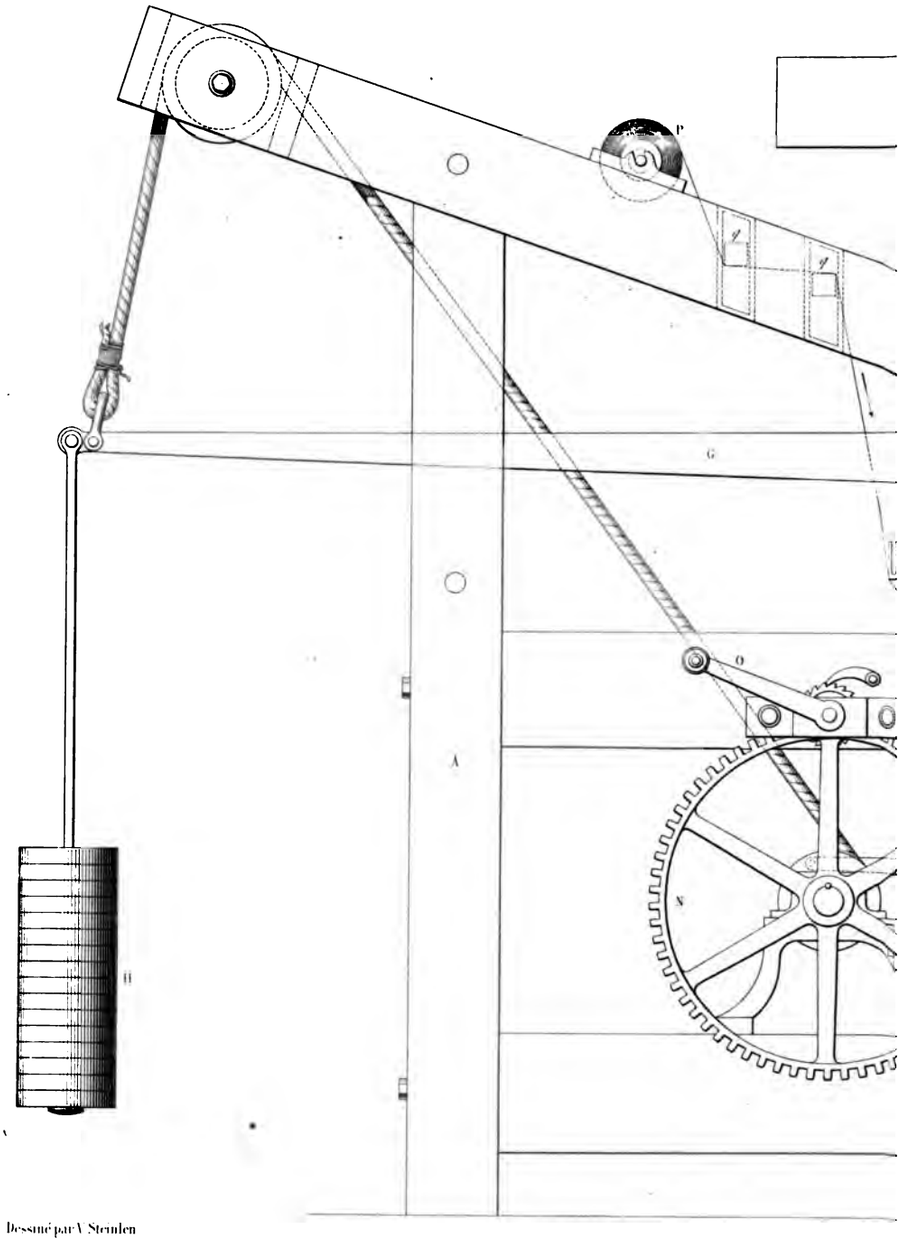

Dessiné par V. Steinlen

MACHINE

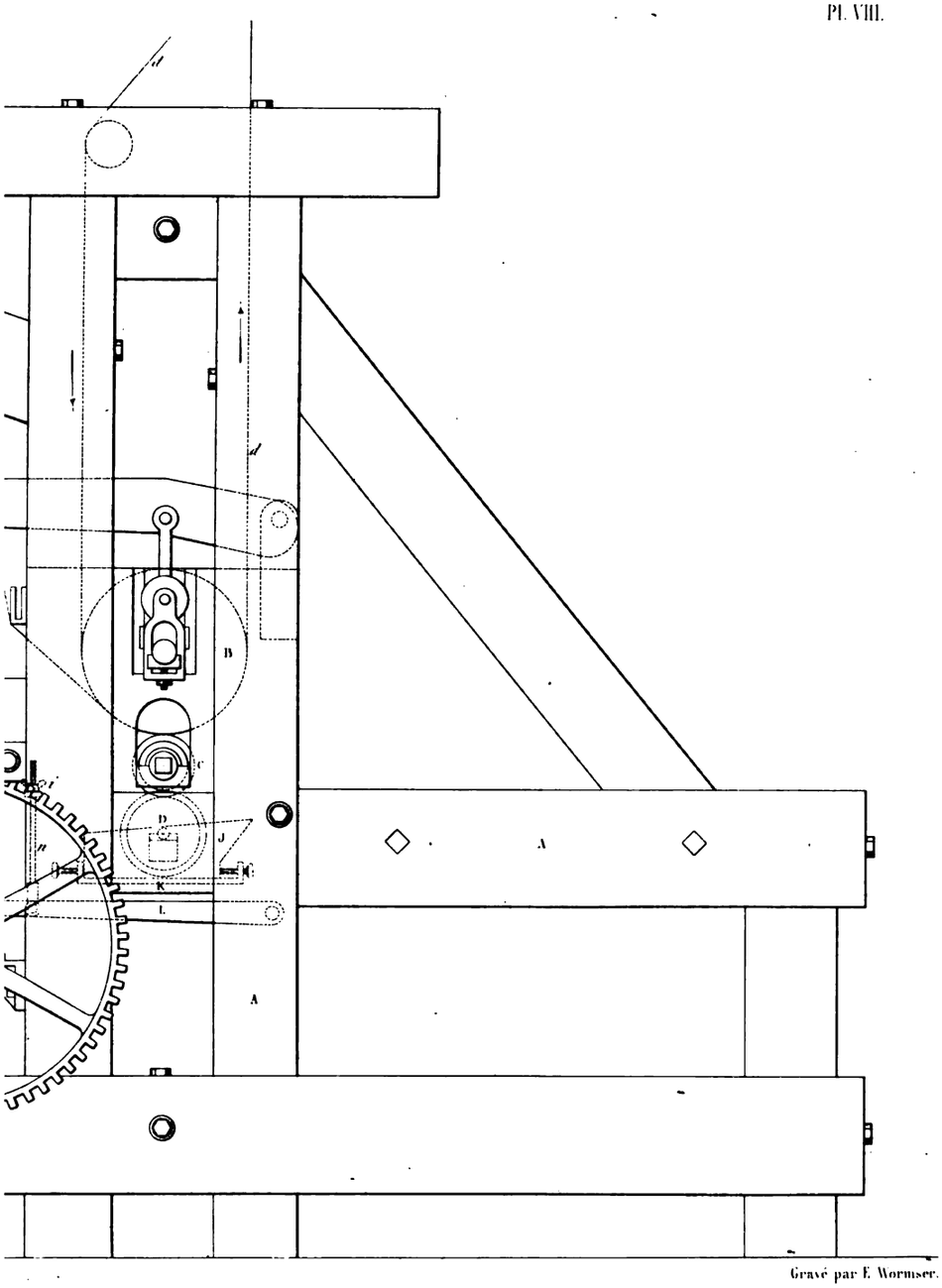

Gravé par E. Wormser.

LEFEVRE.

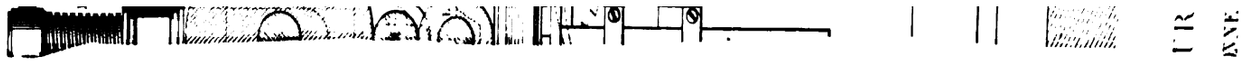

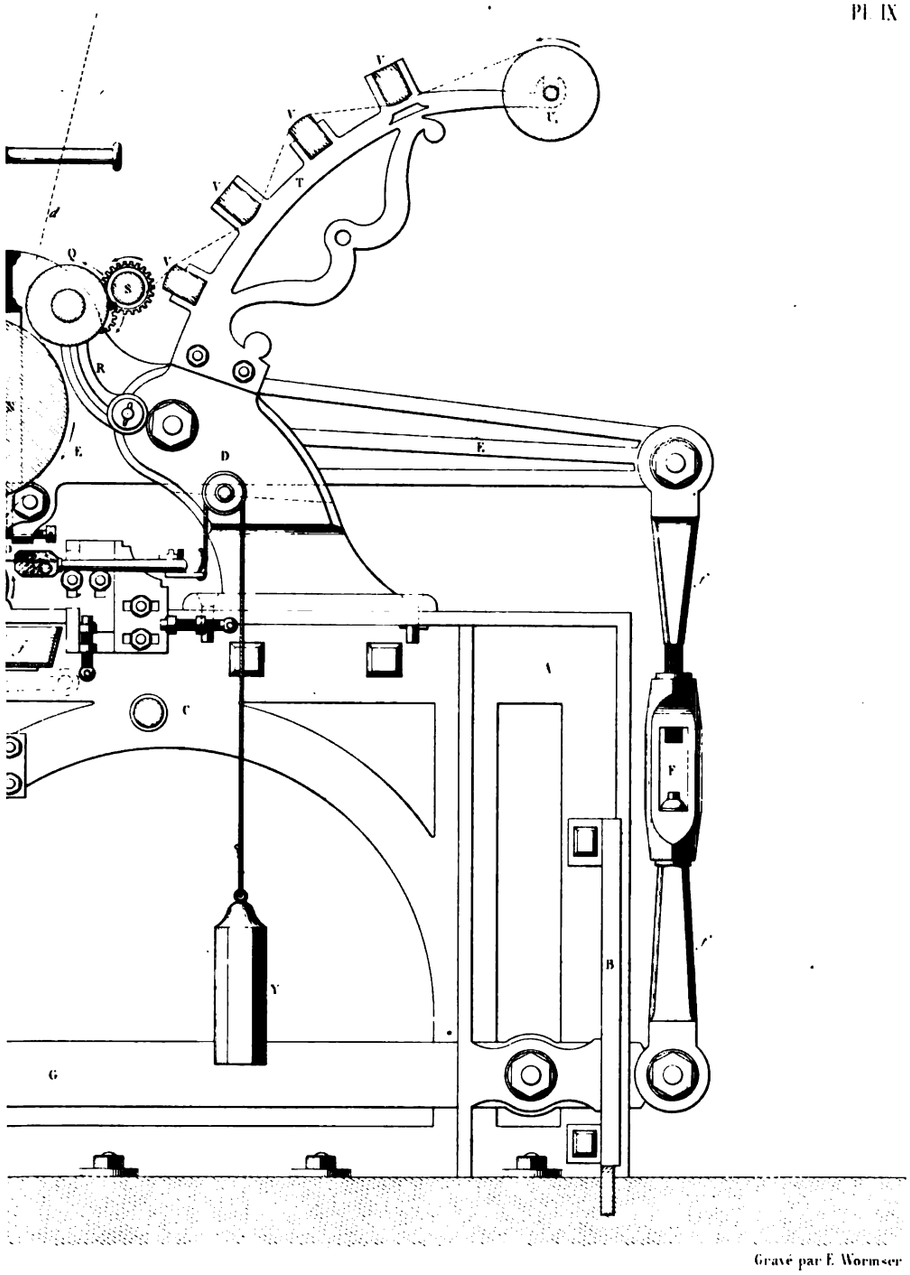

Gravé par E. Wormser

IMPRIMER A UNE COULEUR.

PAR Mr RISSLER.

PERSOZ. Impression des Tissus.

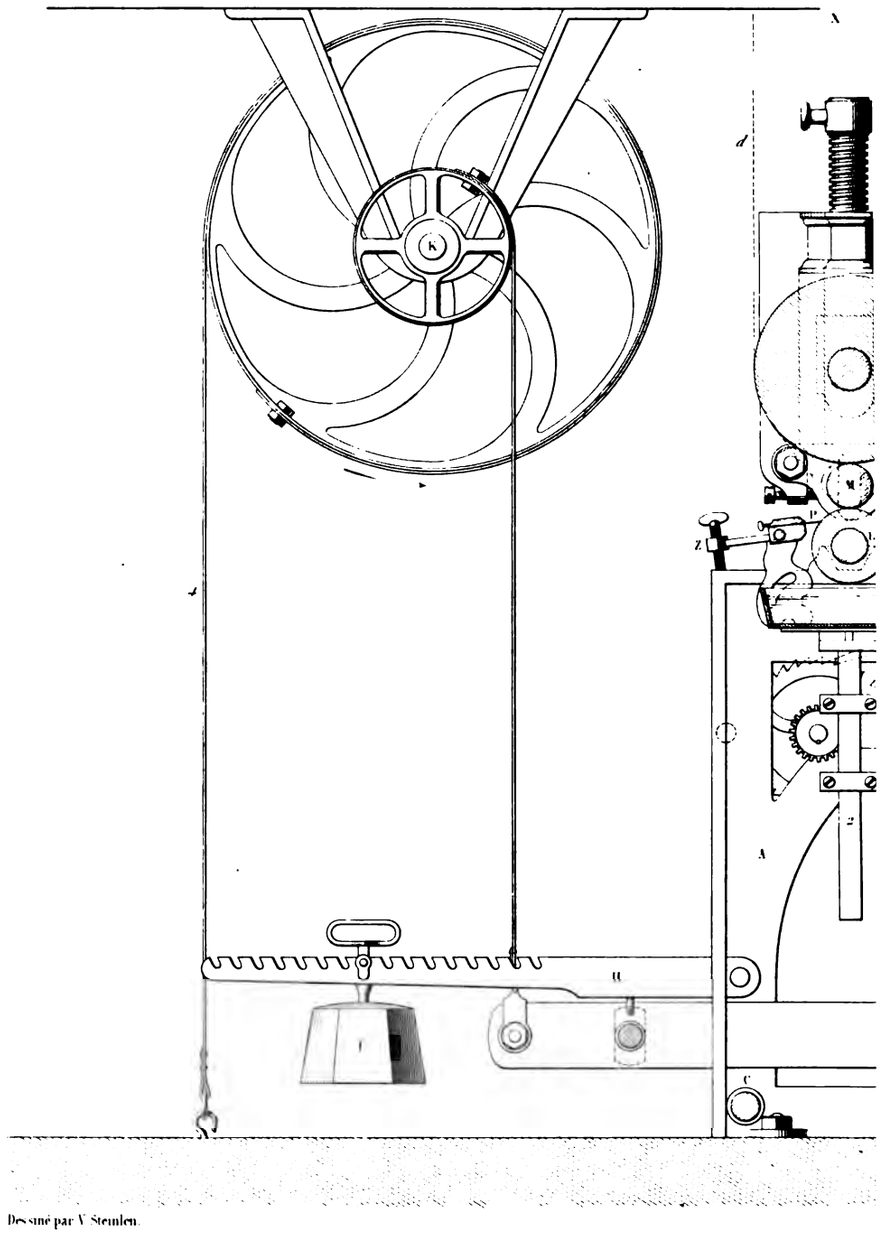

Dessiné par V. Steinlen.

MACHINE ANGLAISE POUR

PERFECTIONNE

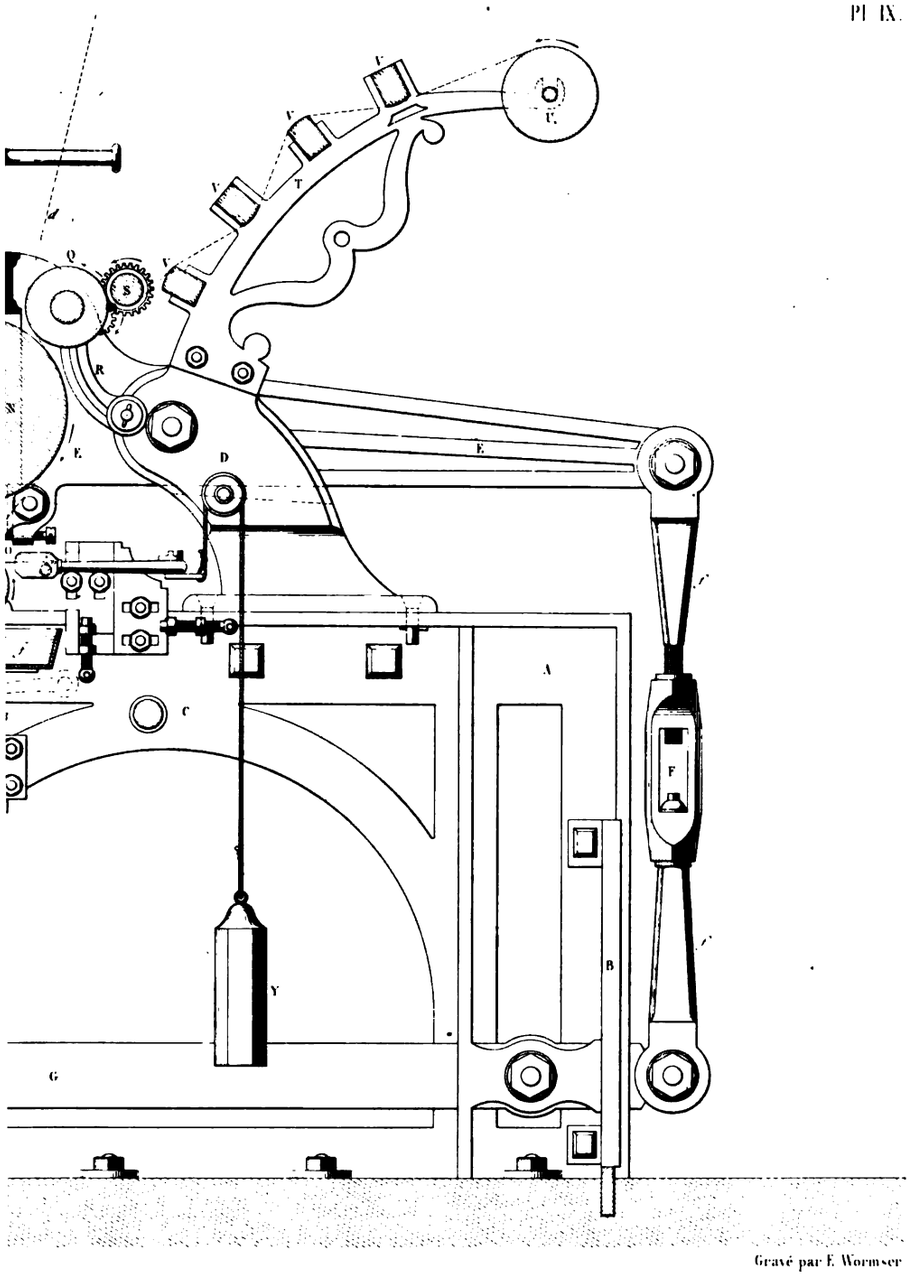

Gravé par E. Wormser

IMPRIMER A UNE COULEUR.

PAR Mr RISSLER

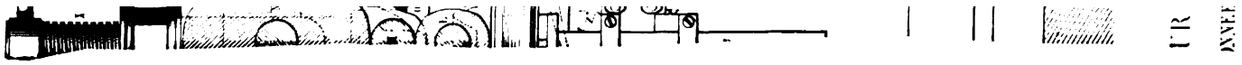

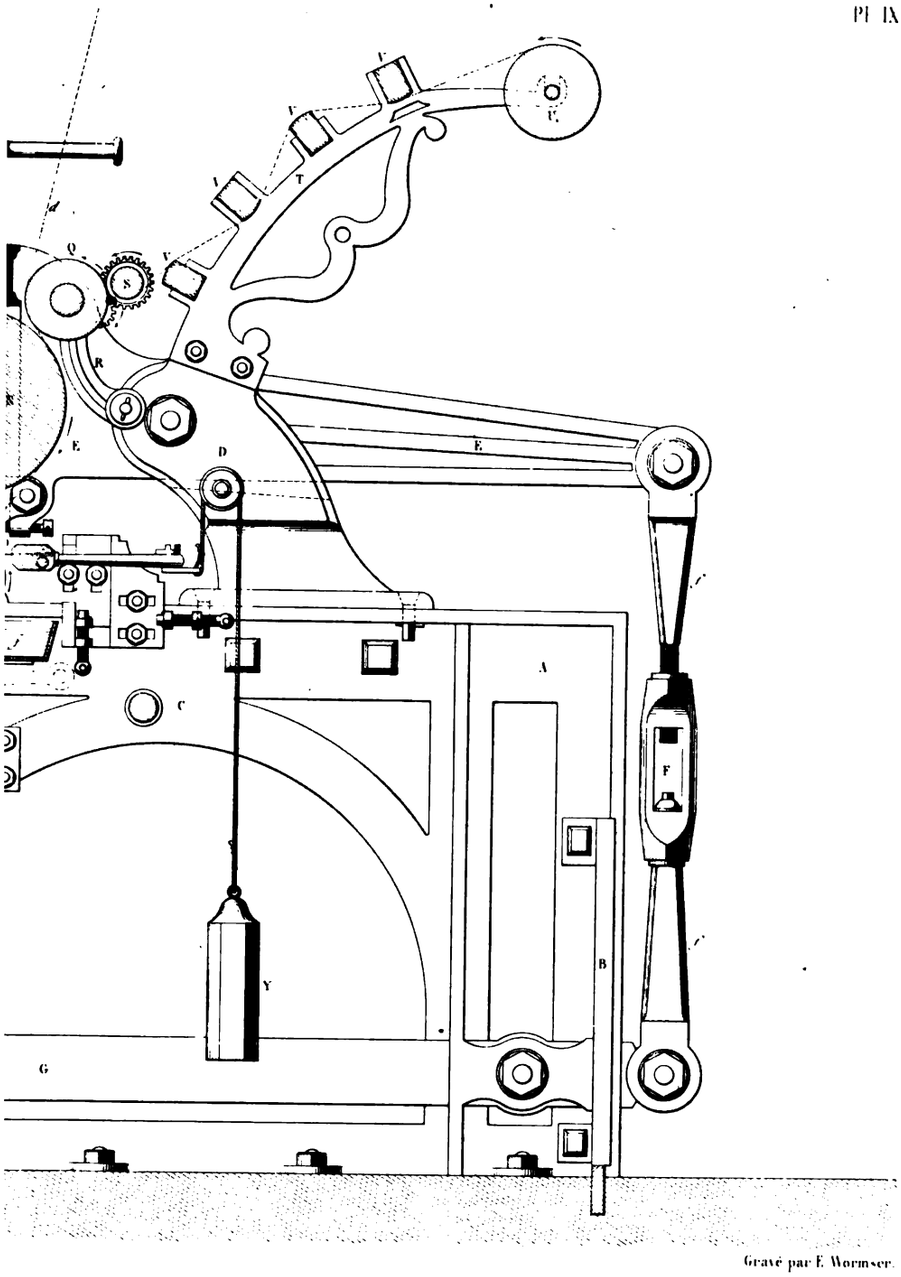

Gravé par E. Wormser.

MPRIMER A UNE COULEUR.

PAR Mr RISSLER

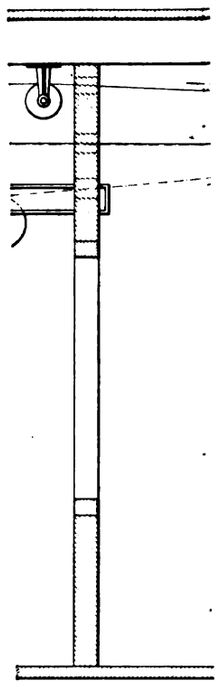

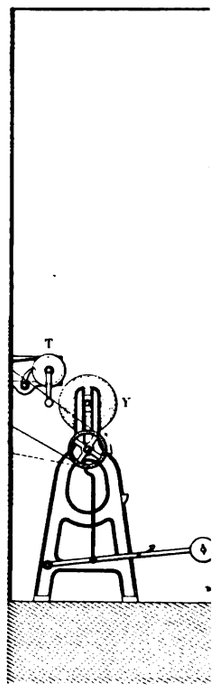

R A UNE COULE

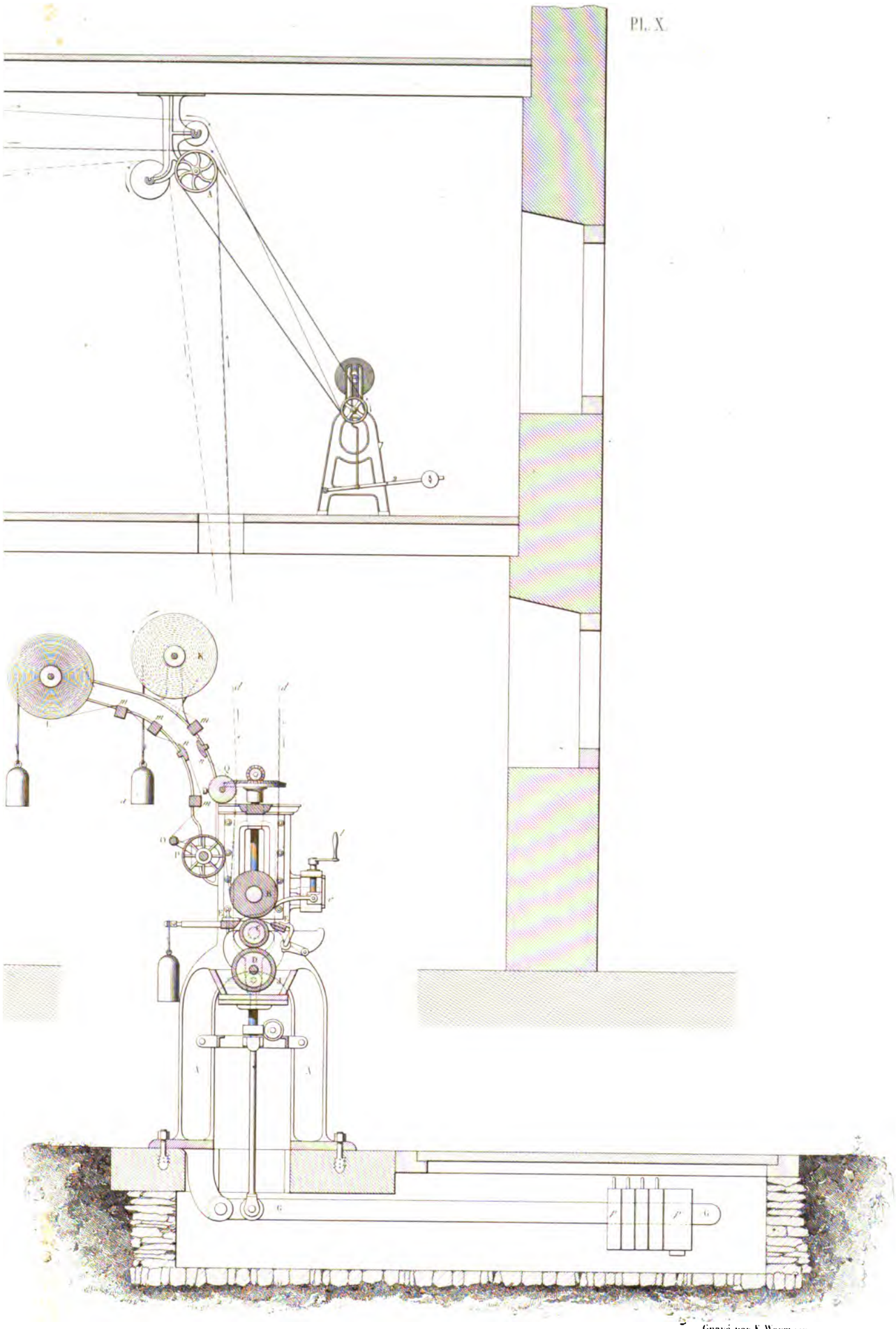

Gravé par E. Wormser.

R DE MM. HUGUENIN

PERSOZ. Impression des Tissus

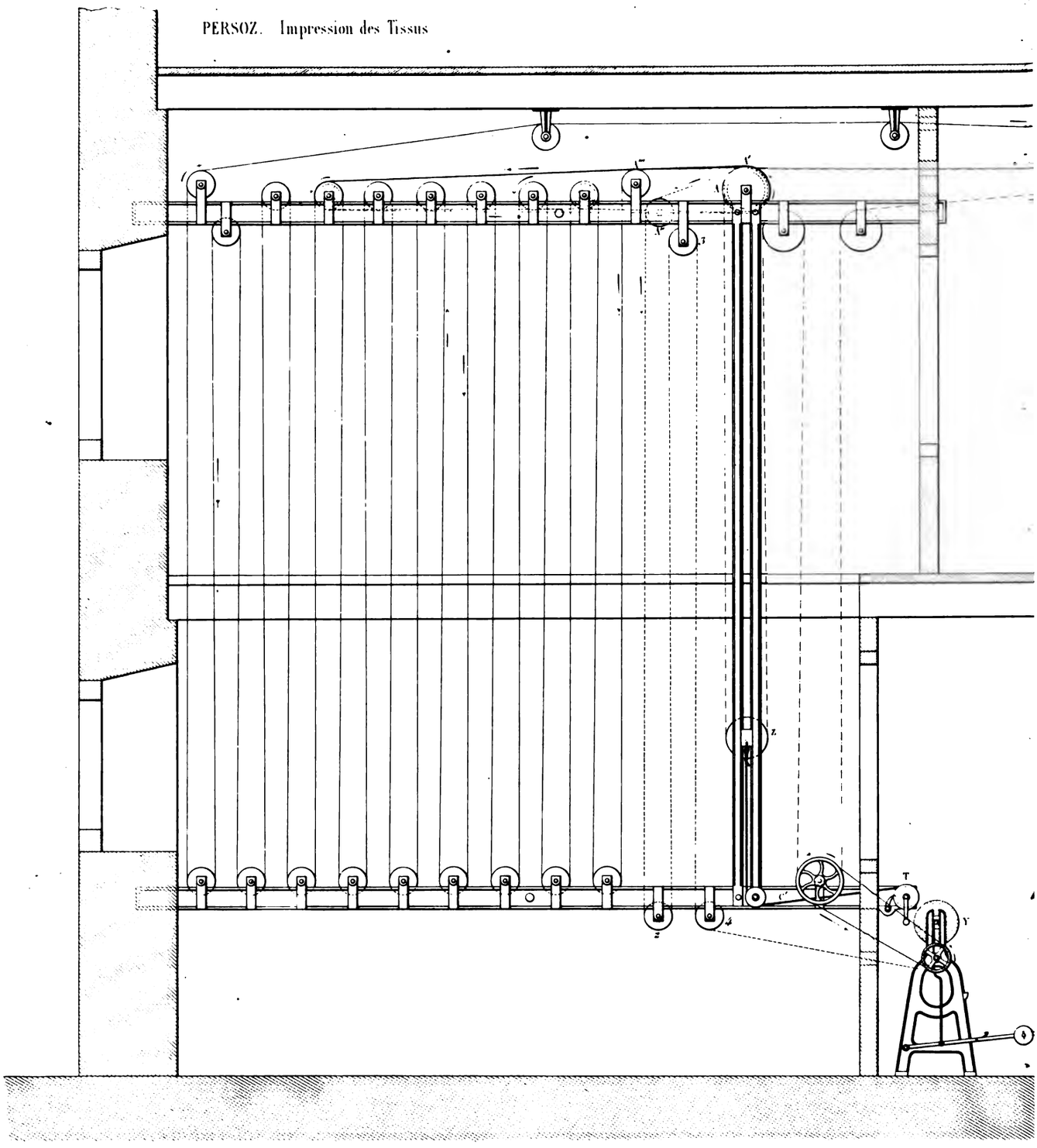

Nota. *La toile imprimée est indiquée par des lignes pleines.*

Le drap sans fin par des lignes pointillées avec des points dans les intervalles.

Le doubleur par des lignes pointillées.

Echelle au 50e pour le Séchoir

0 1 2 3 mètres

Echelle au 20e pour la Machine

0 1 2 mètres

Dessiné par Mr Huguenin

MACHINE A IMPRIMER A UNE COULEU

PL. X.

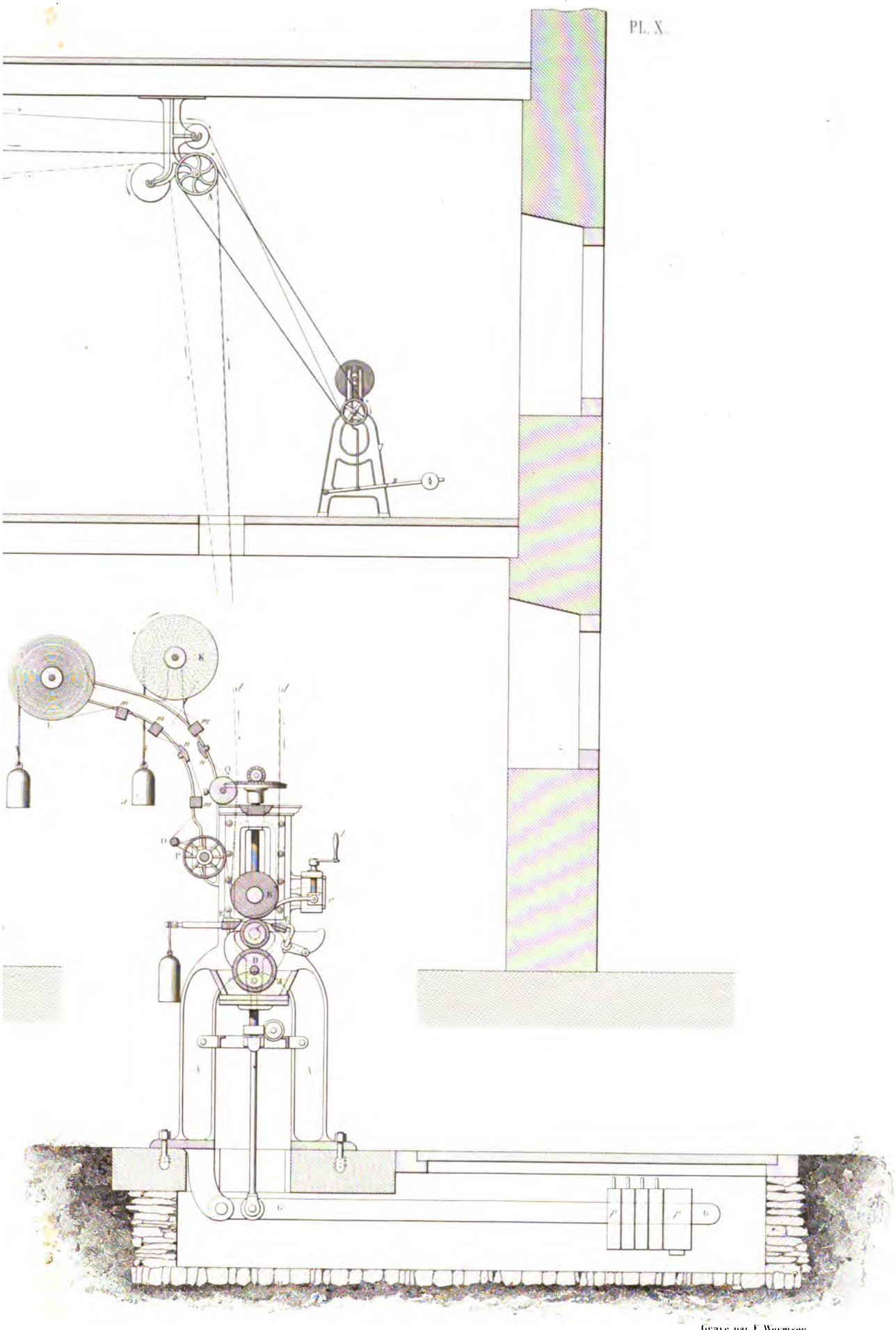

Gravé par E. Wormser.

R DE MM. HUGUENIN

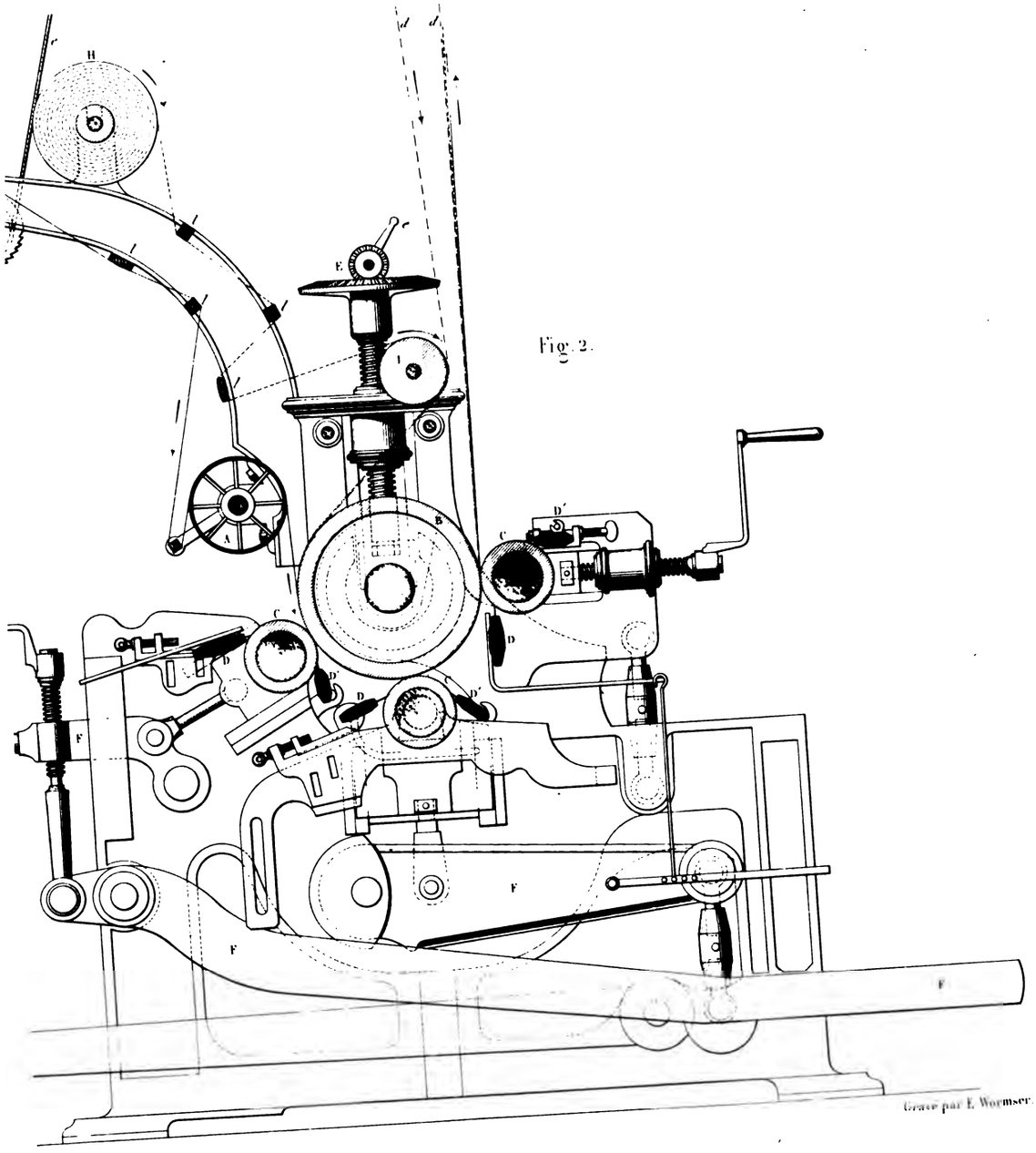

Fig. 2.

OIS COULEURS.

PERSOZ. Impression des Tissus

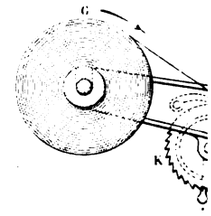

MACHINE ANGLAISE.

Fig. 1.

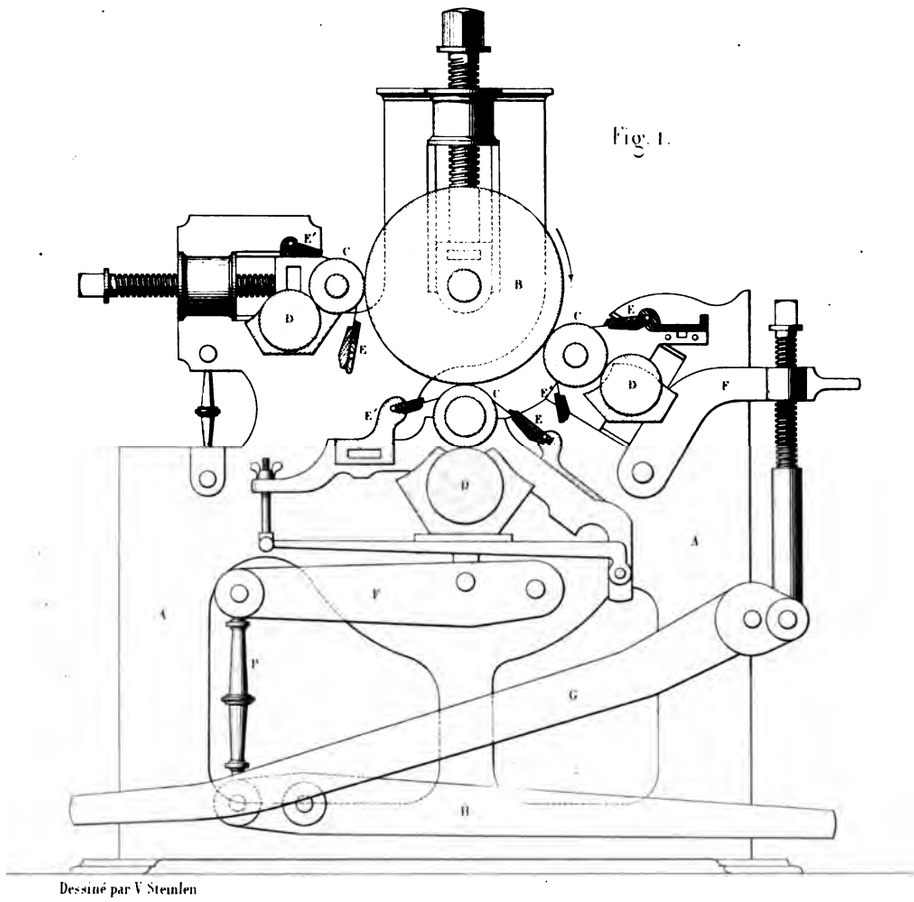

Dessiné par V Steinlen

DE MM. HUGUENIN-DUCOMMUN

PL. XI.

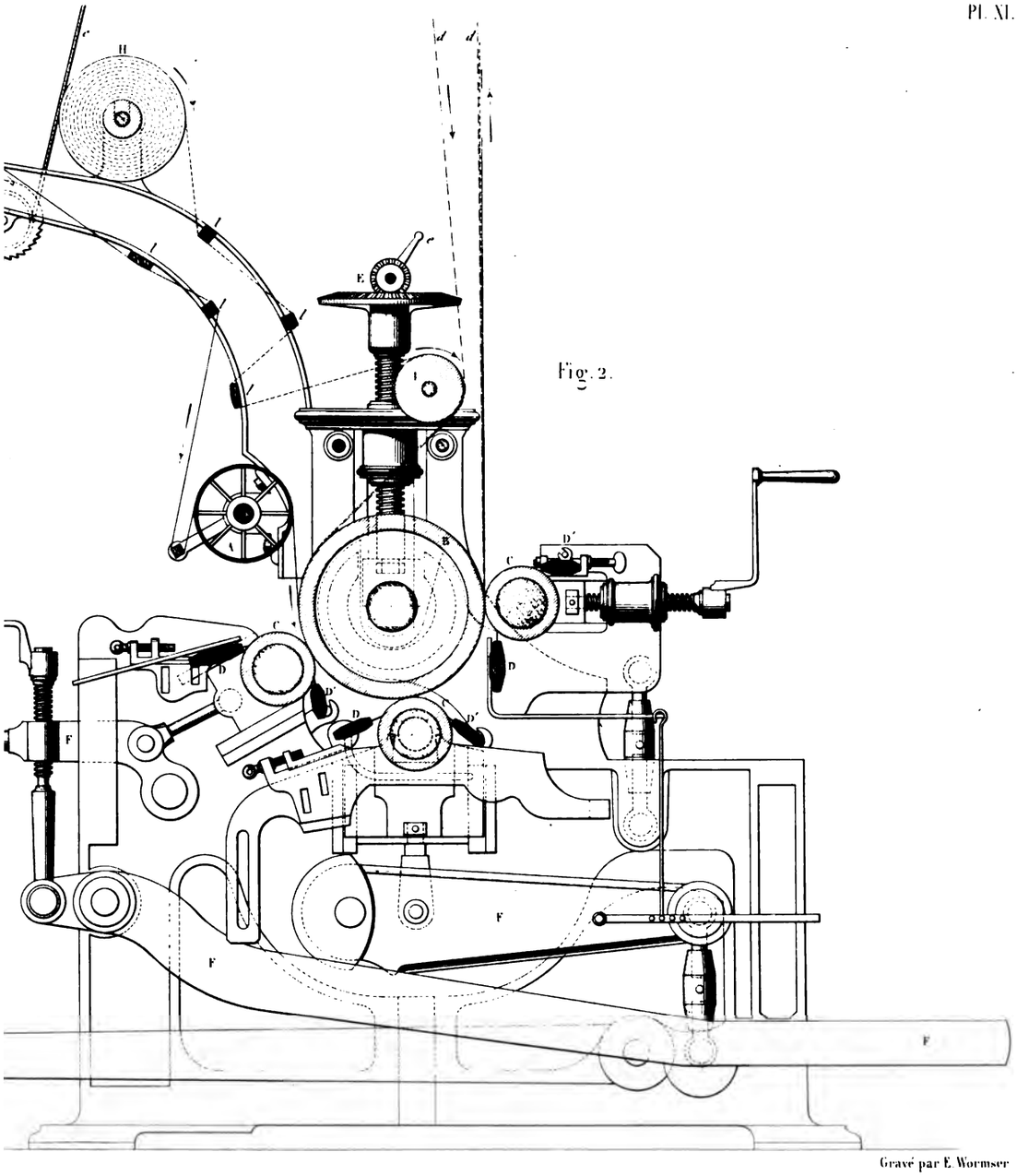

Fig. 2.

Gravé par E. Wormser

OIS COULEURS.

DE MM. HUGUENIN-DUCOMMUN

PL. XI.

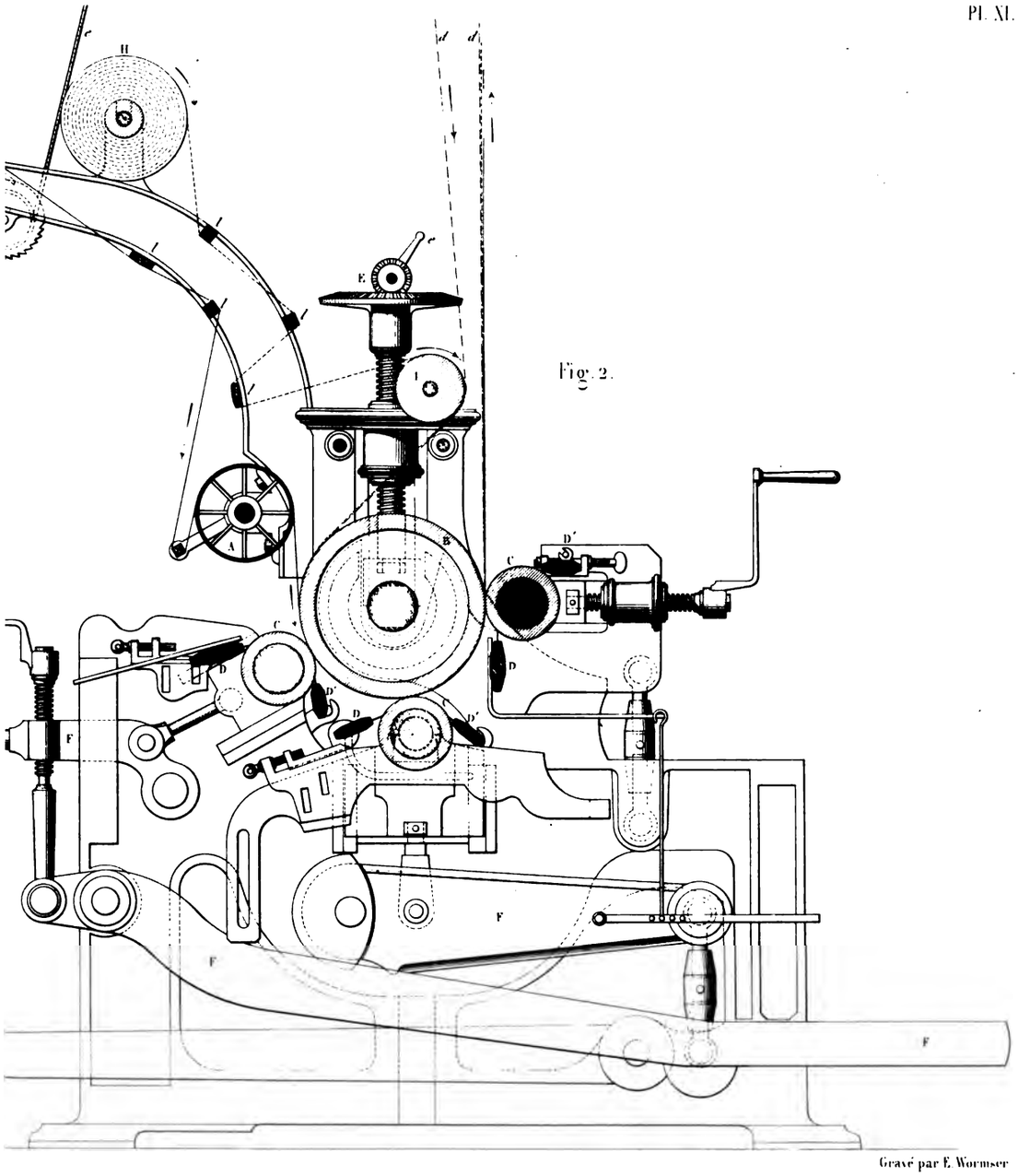

Fig. 2.

Gravé par E. Wormser

OIS COULEURS.

RECEIVED
MAY 2 5 2011

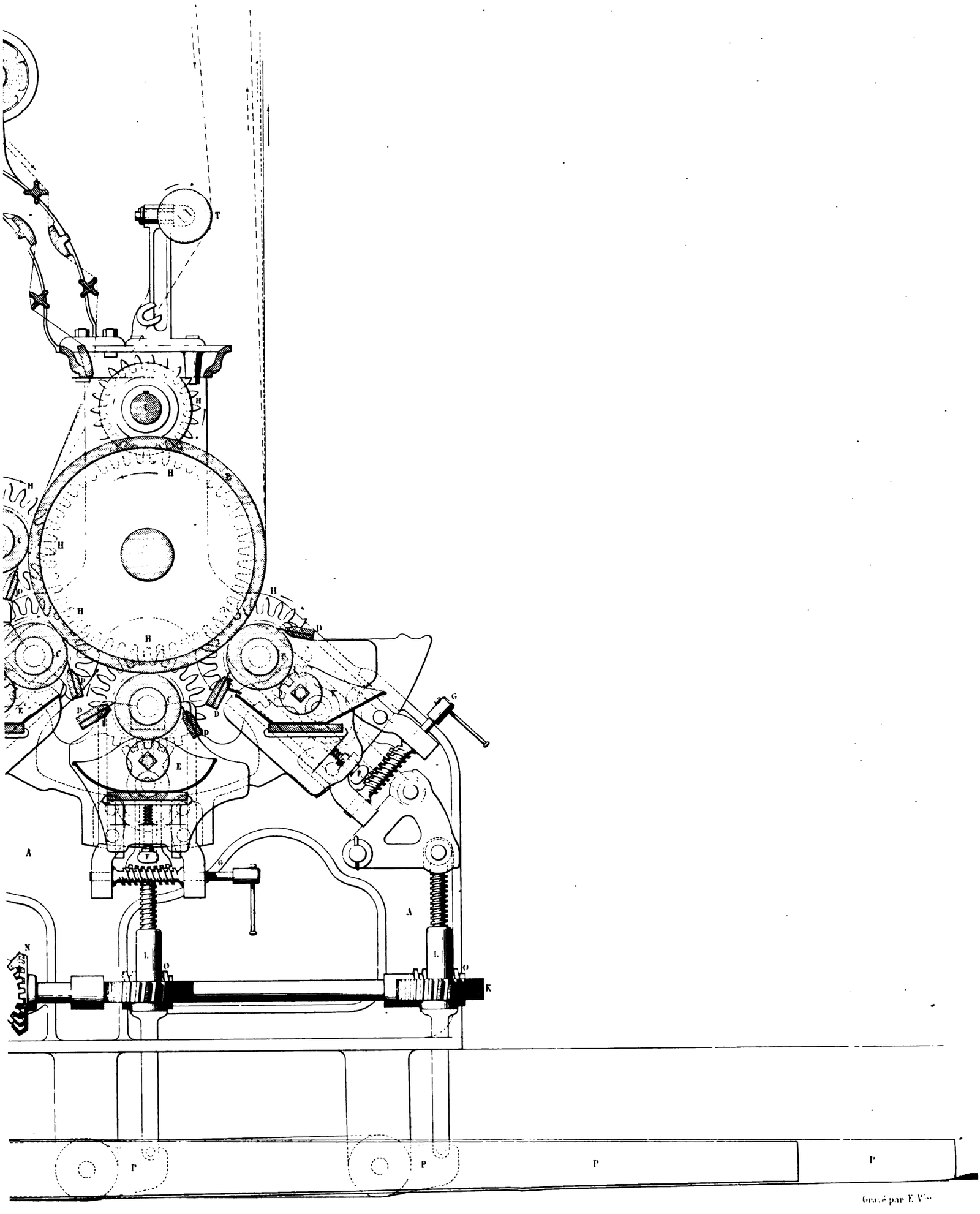

Gravé par E. V^es

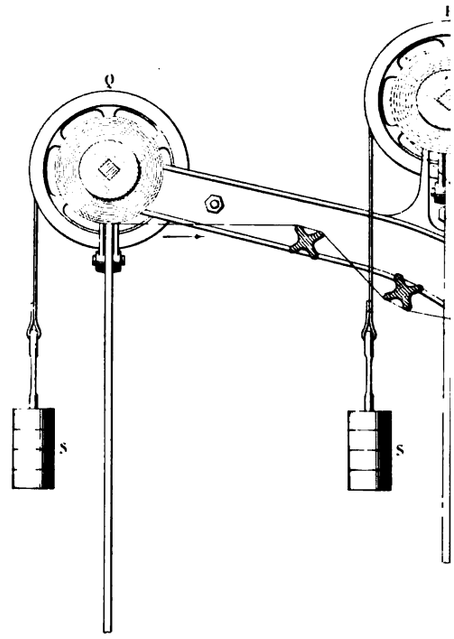

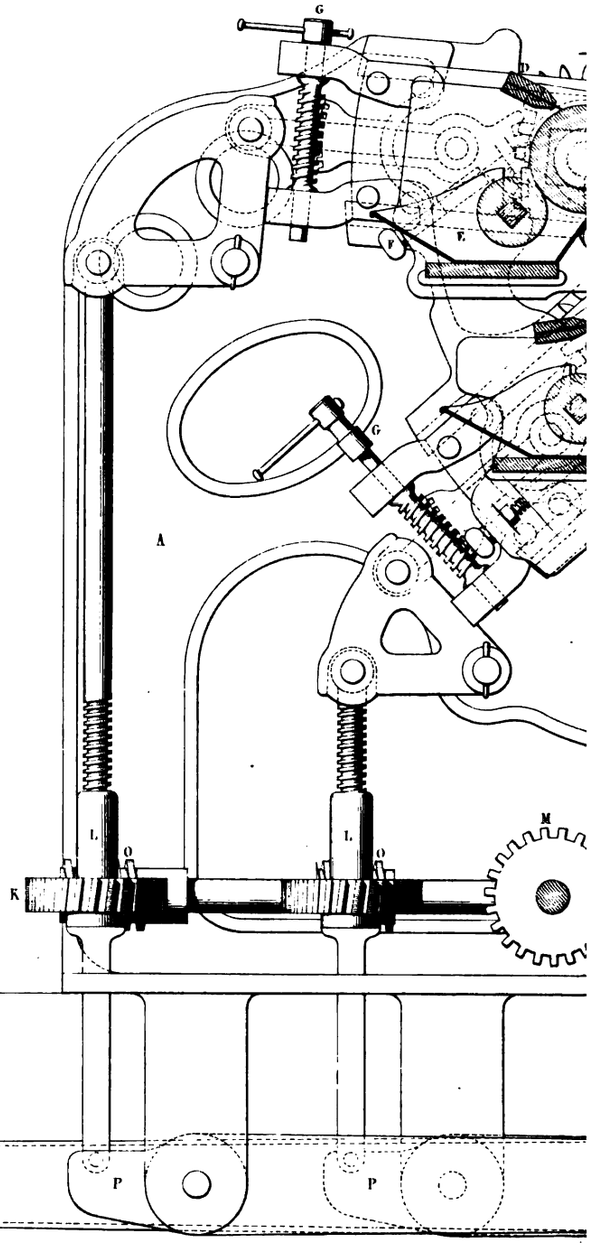

Dessiné par Mr Huguenin.

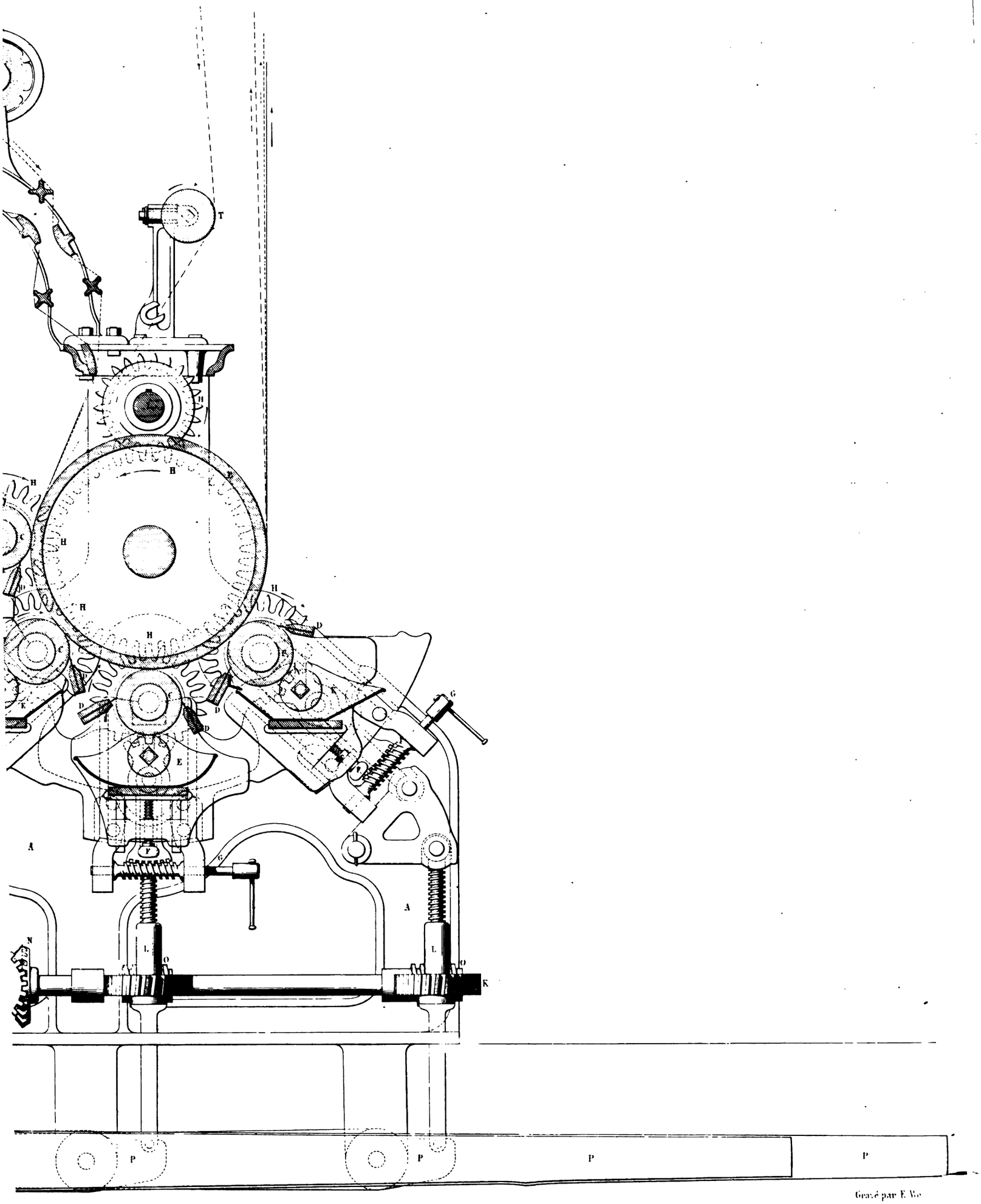

Gravé par E. Wo

Fig. 2.

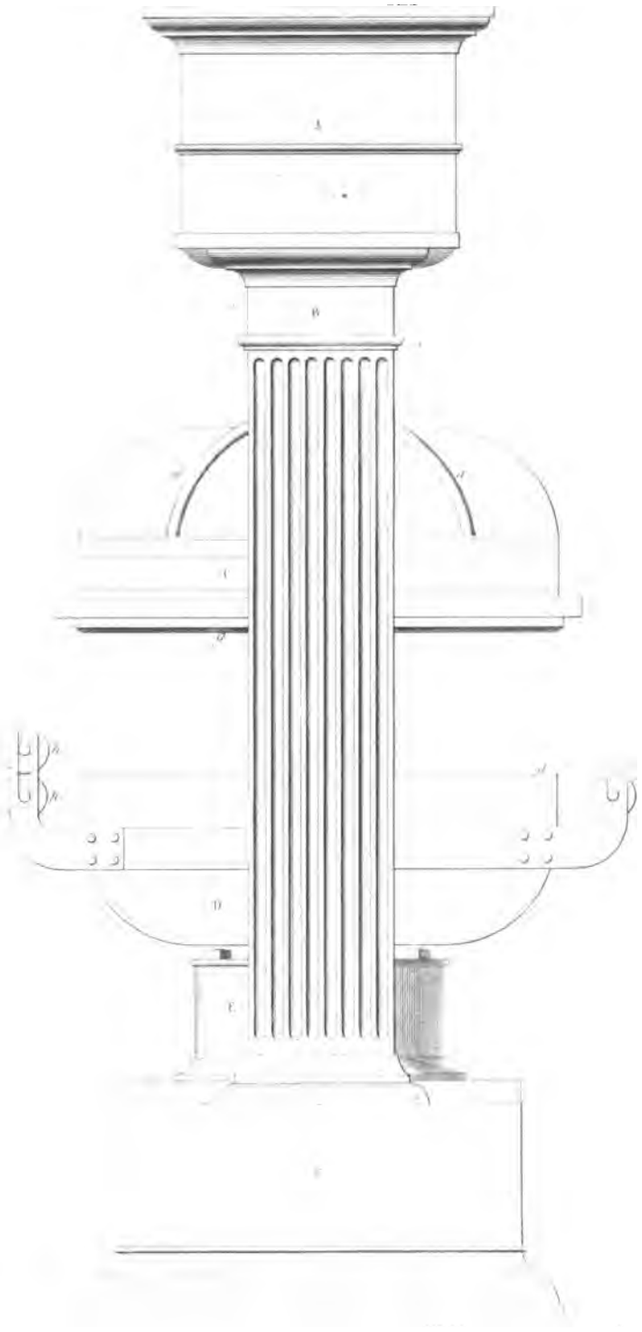

Fig. 3.

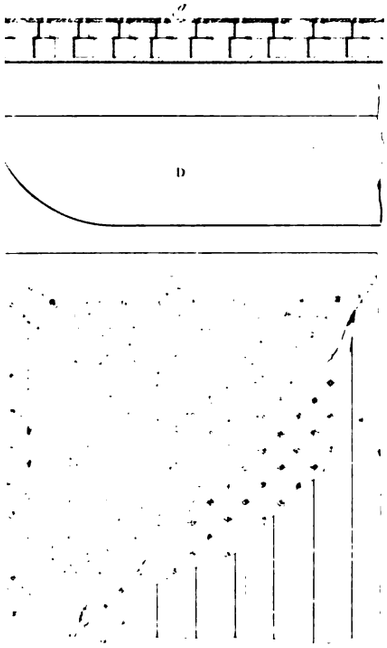

Gravé par L. Wormser

S BLANC EXLEVAGE DE M MONTEITH.

PERSOZ. Impression des Tissus.

Fig. 1.

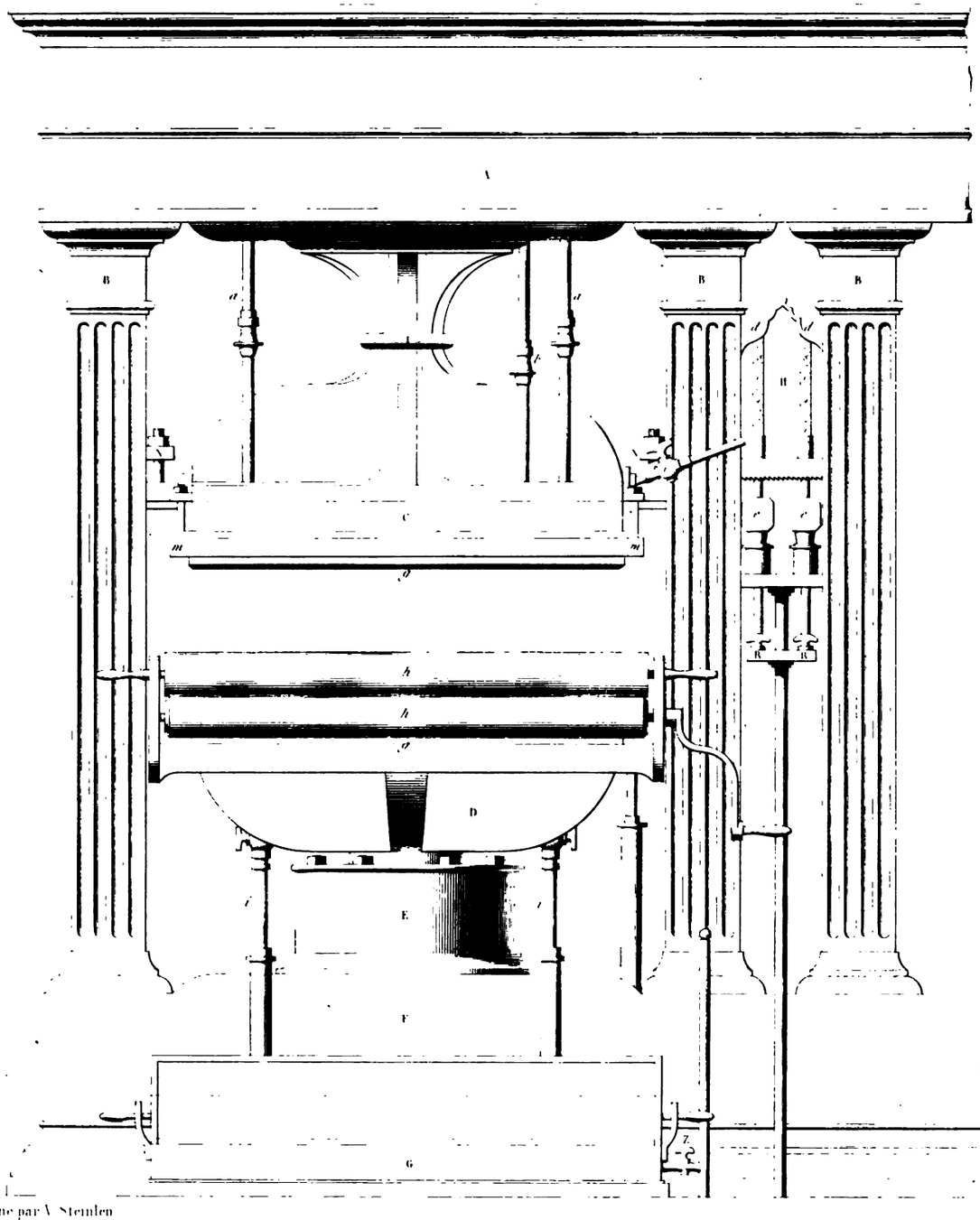

Dessiné par V. Steinlen

PRESSE ÉCOSSAISE POUR LES IMPRESSION

Pl. XIII.

Fig. 2.

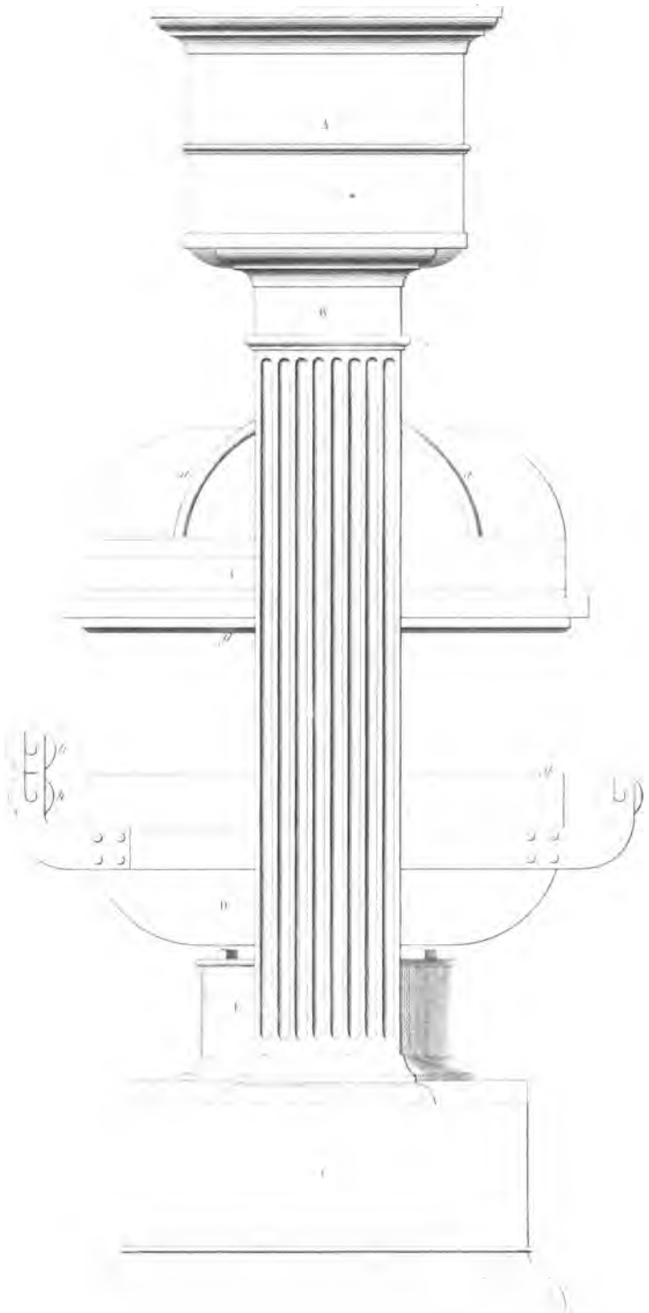

Fig. 3.

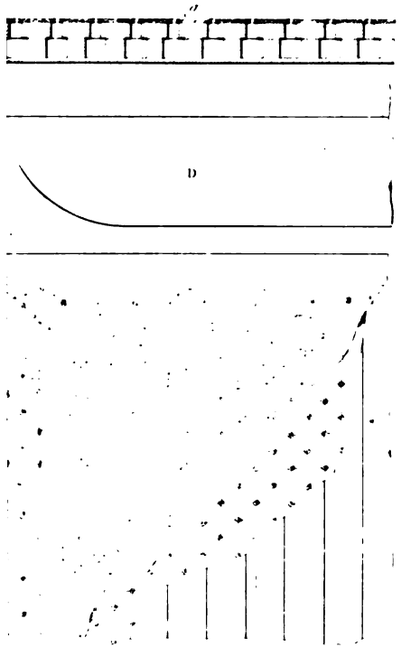

S BLANC ENLEVAGE DE M MONTEITH.

Gravé par E. Wormser

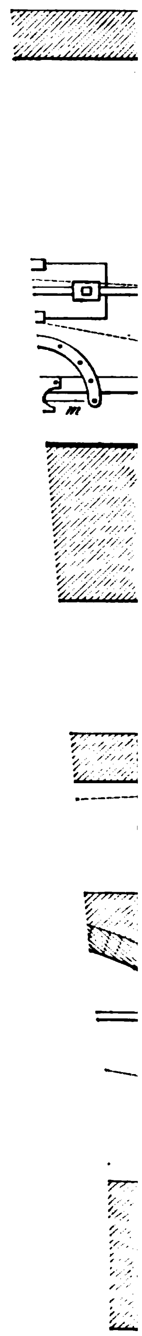

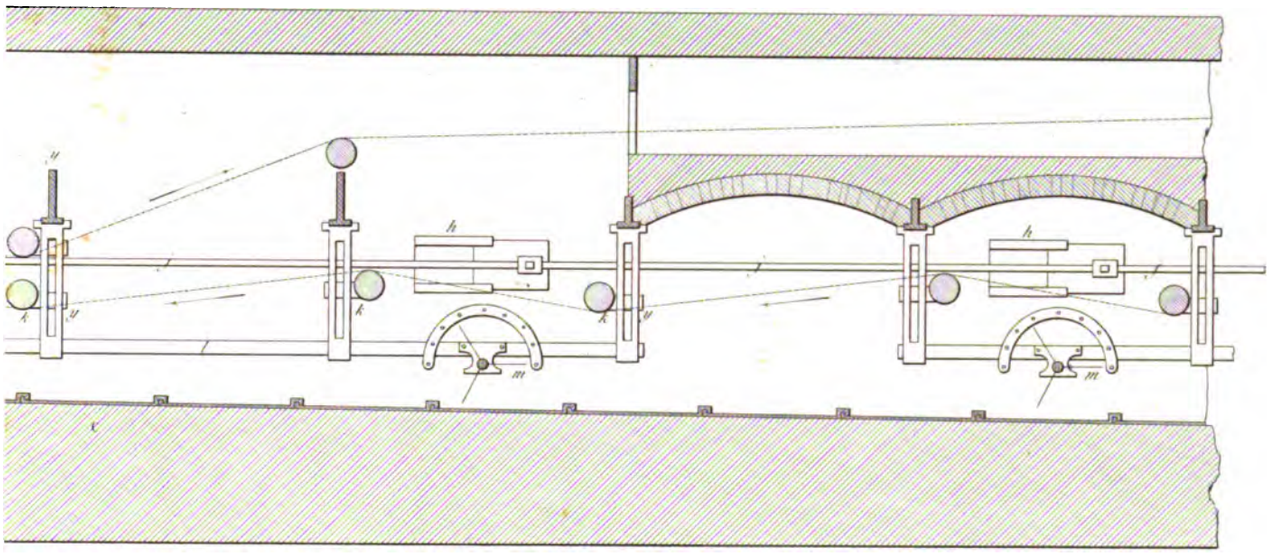

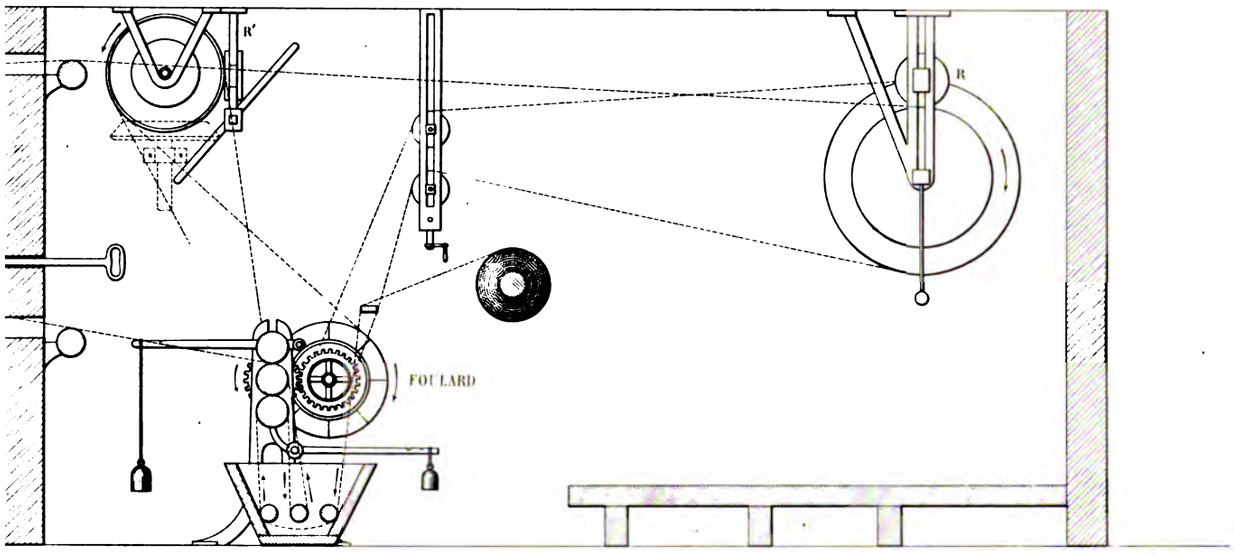

Gravé par E. Wormser

QUÉES DE MORDANTS, AVEC SON FOULARD PLACÉ EN AVANT.

PERSOZ. Impression des Tissus.

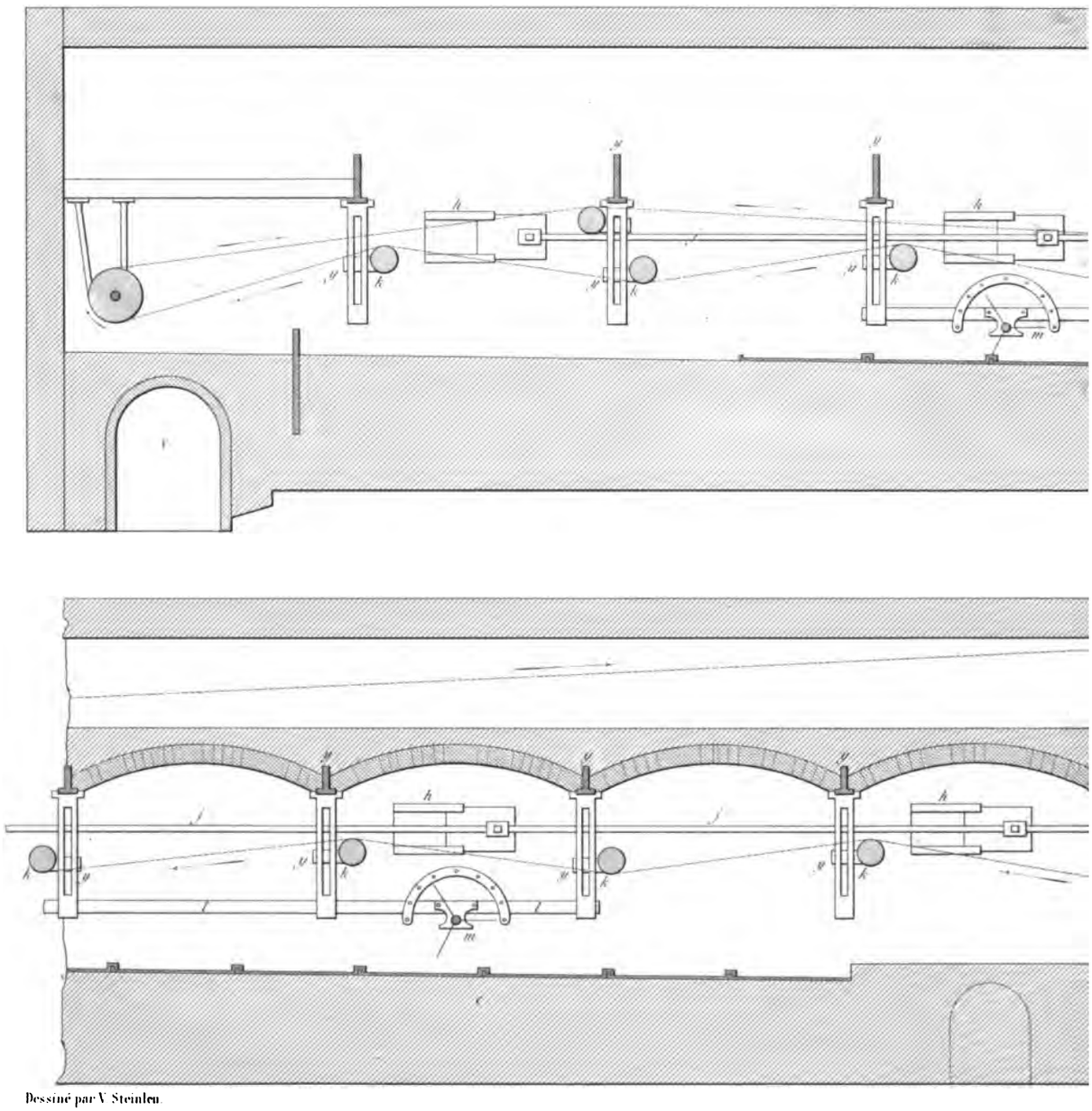

Dessiné par V. Steinlen.

HOT-FLUE OU FOURNEAU A DESSÉCHER LES TOILES PL

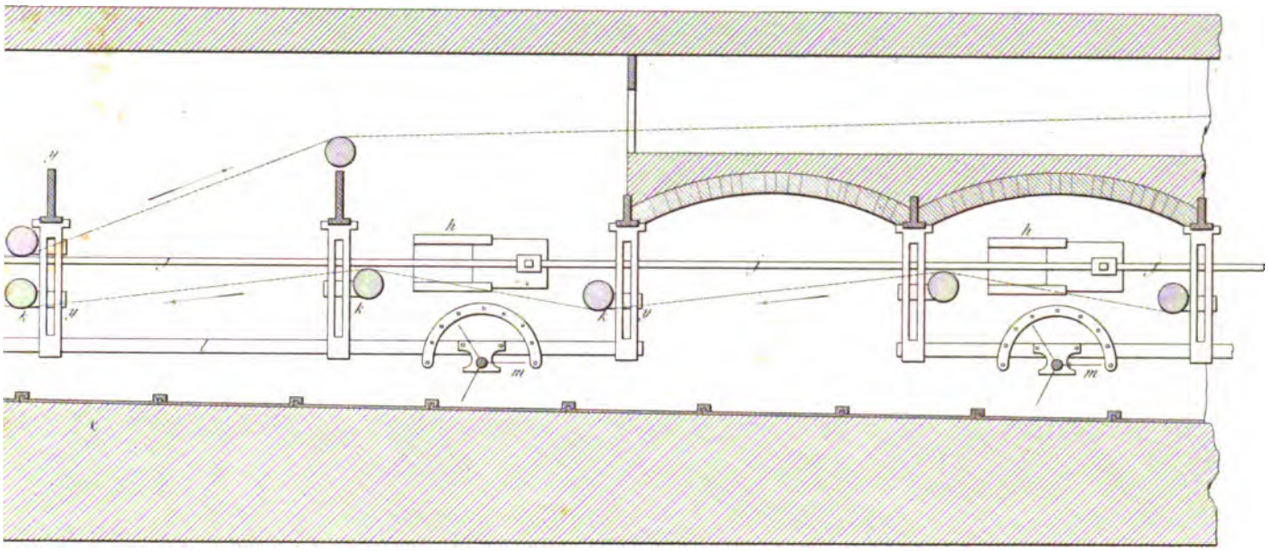

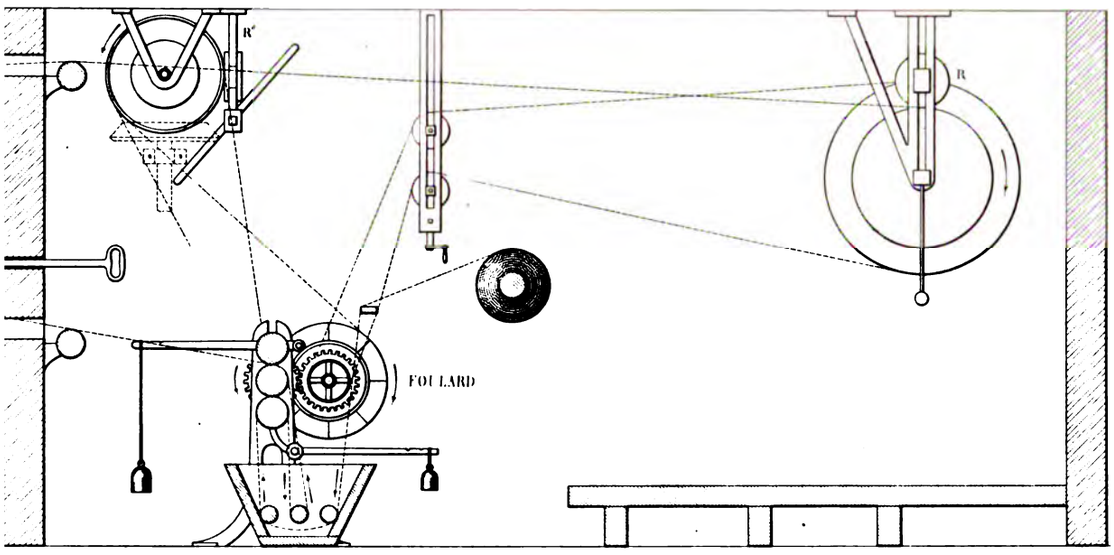

Gravé par E. Mormiset

QUÉES DE MORDANTS, AVEC SON FOULARD PLACÉ EN AVANT.

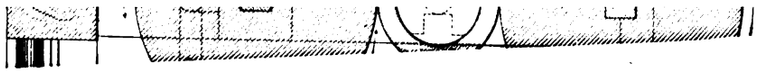

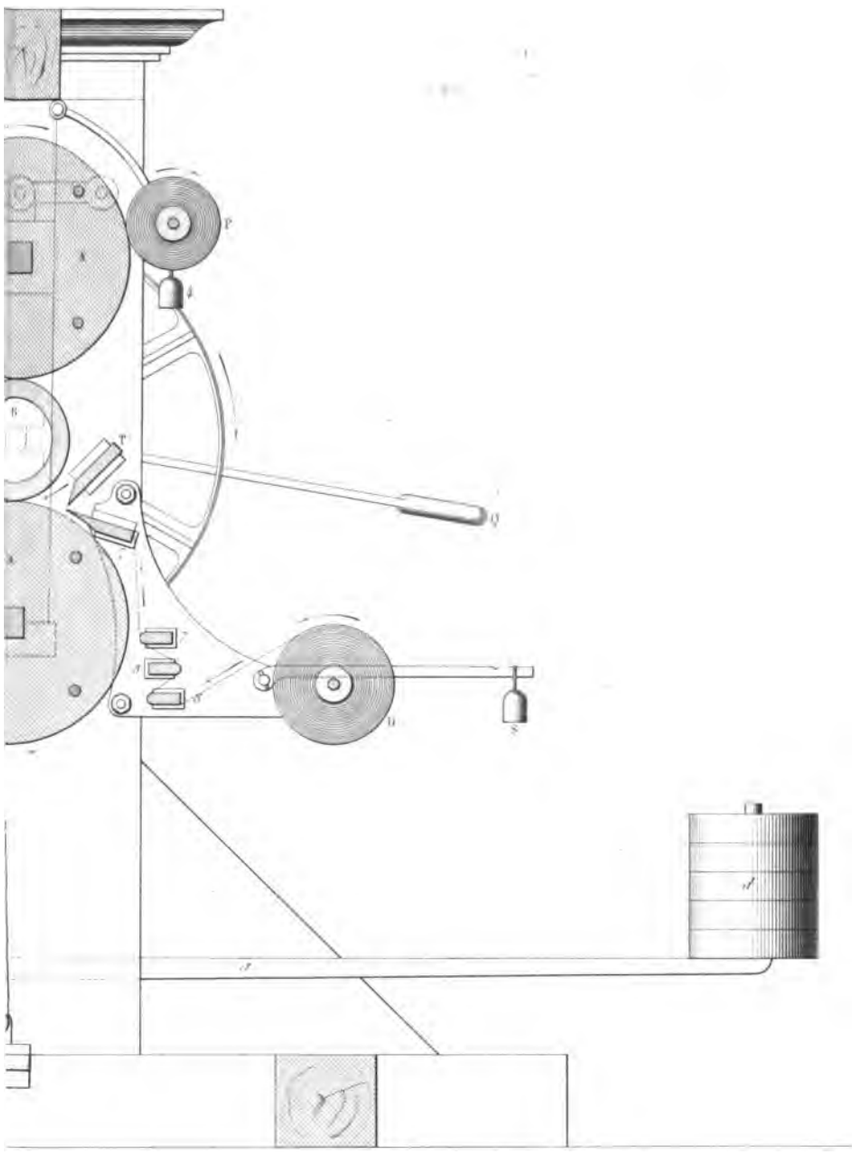

Gravé par F. Wormser

louzième

LUSTRER LES TOILES

PERSOZ. Impression des Tissus

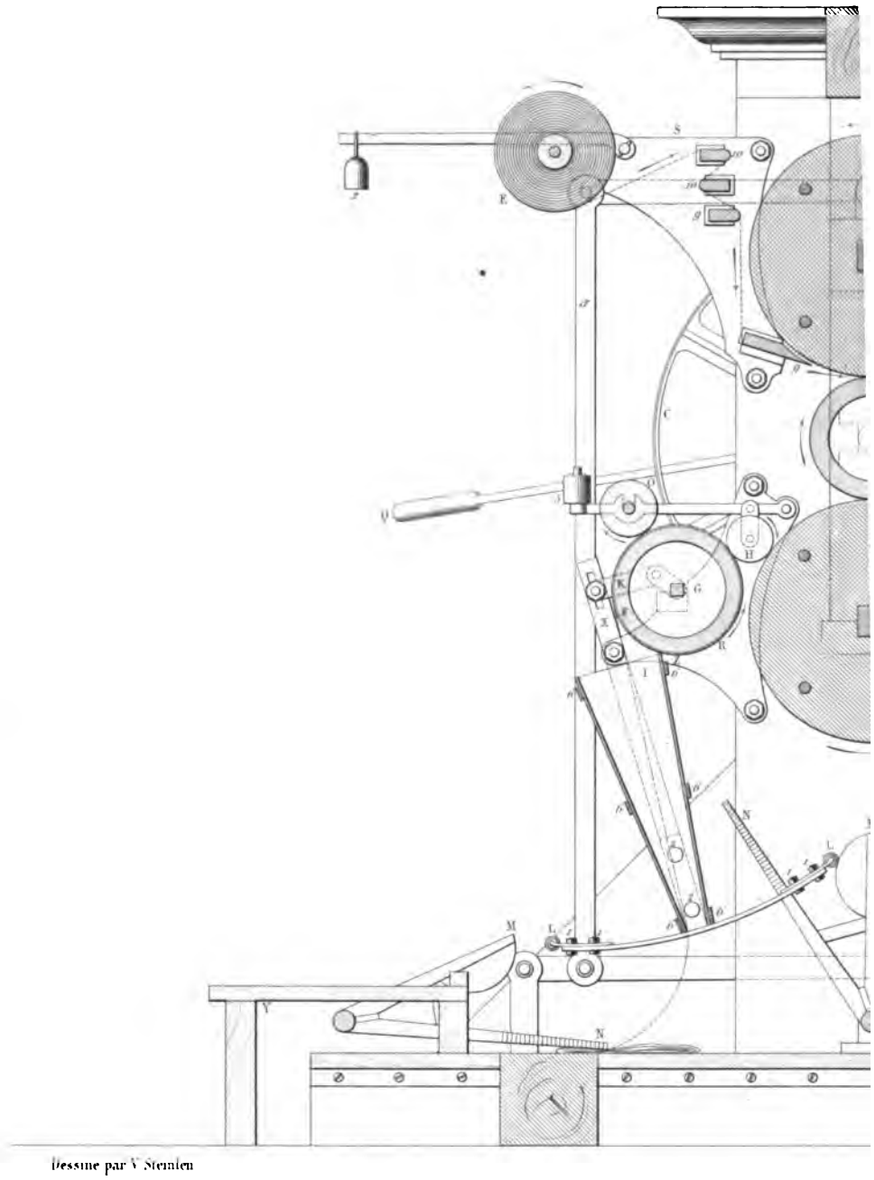

Dessiné par V. Steinlen

Echelle au

CALENDRE OU MACHINE

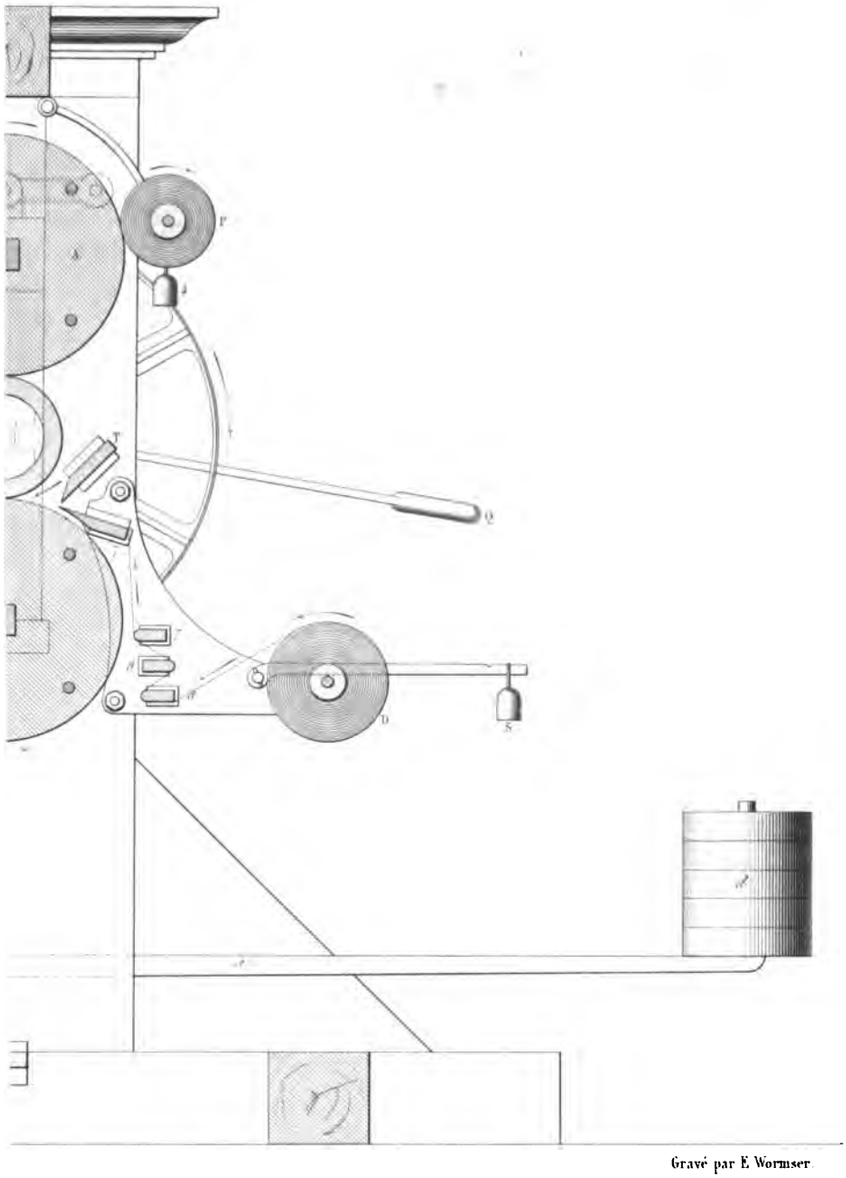

Gravé par E Wormser.

ouzième.

LUSTRER LES TOILES.

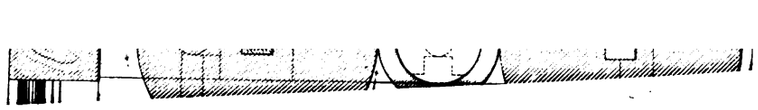

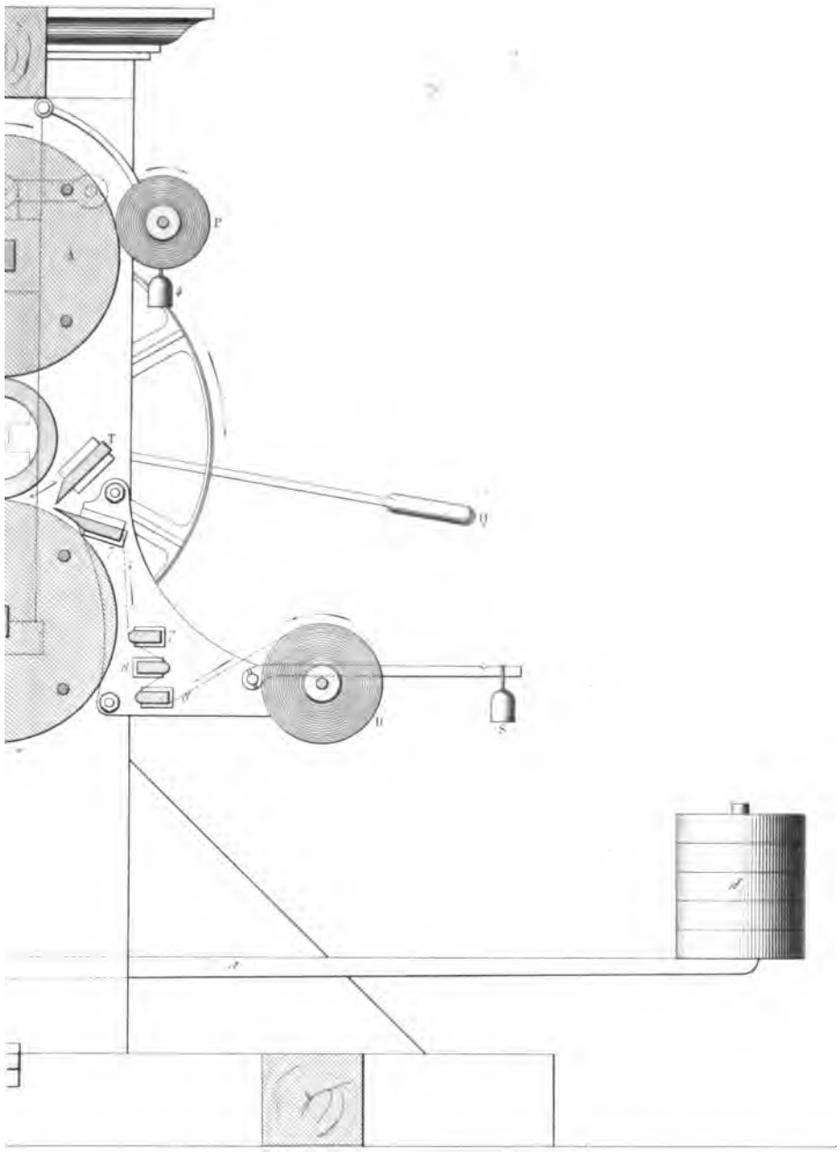

Gravé par E. Wormser

uzième.

LUSTRER LES TOILES.

TIONNER

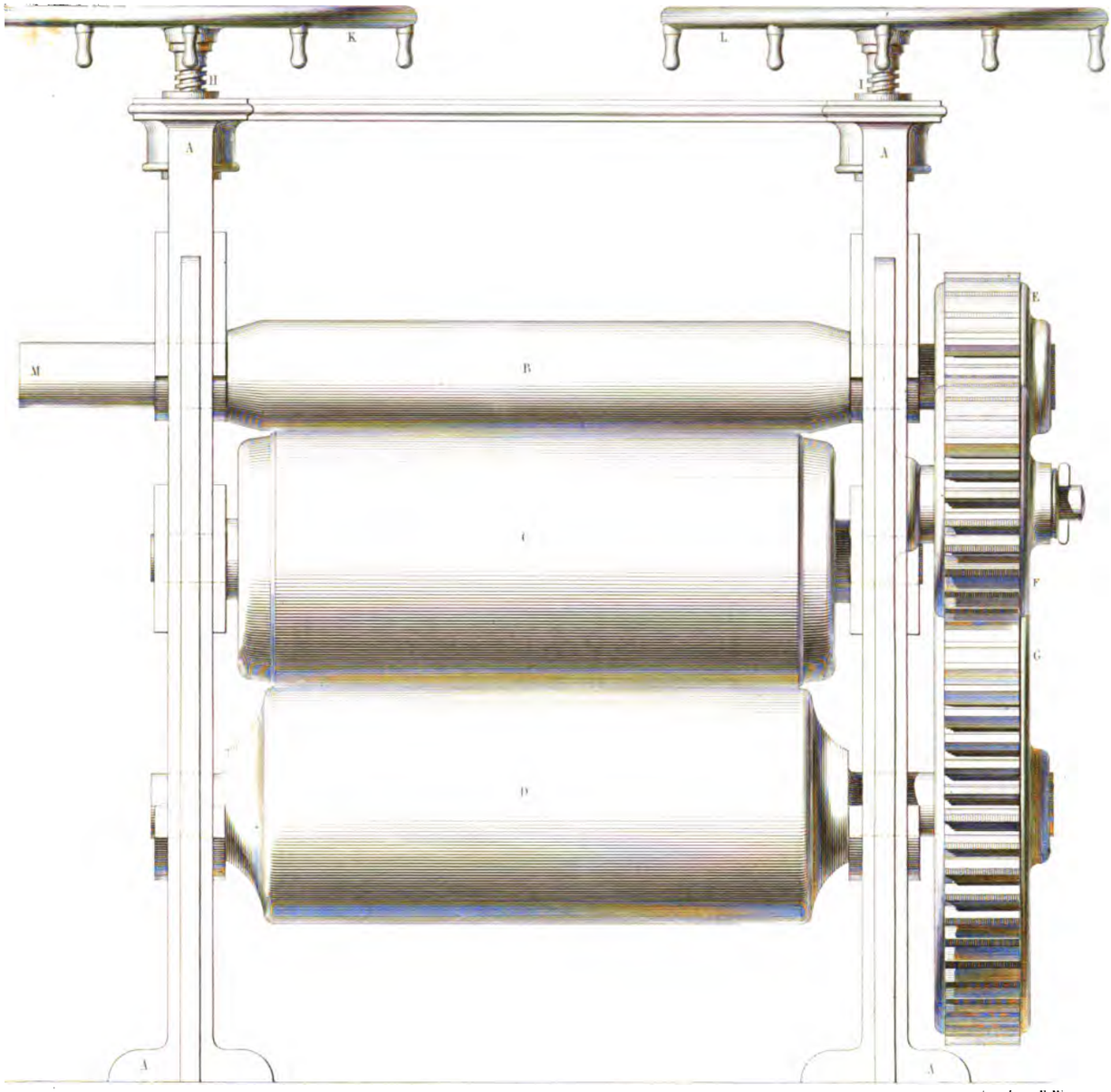

Gravé par E. Wormser.

OU A LUSTRER LES TOILES.

PERSOZ. Impression sur Tissus

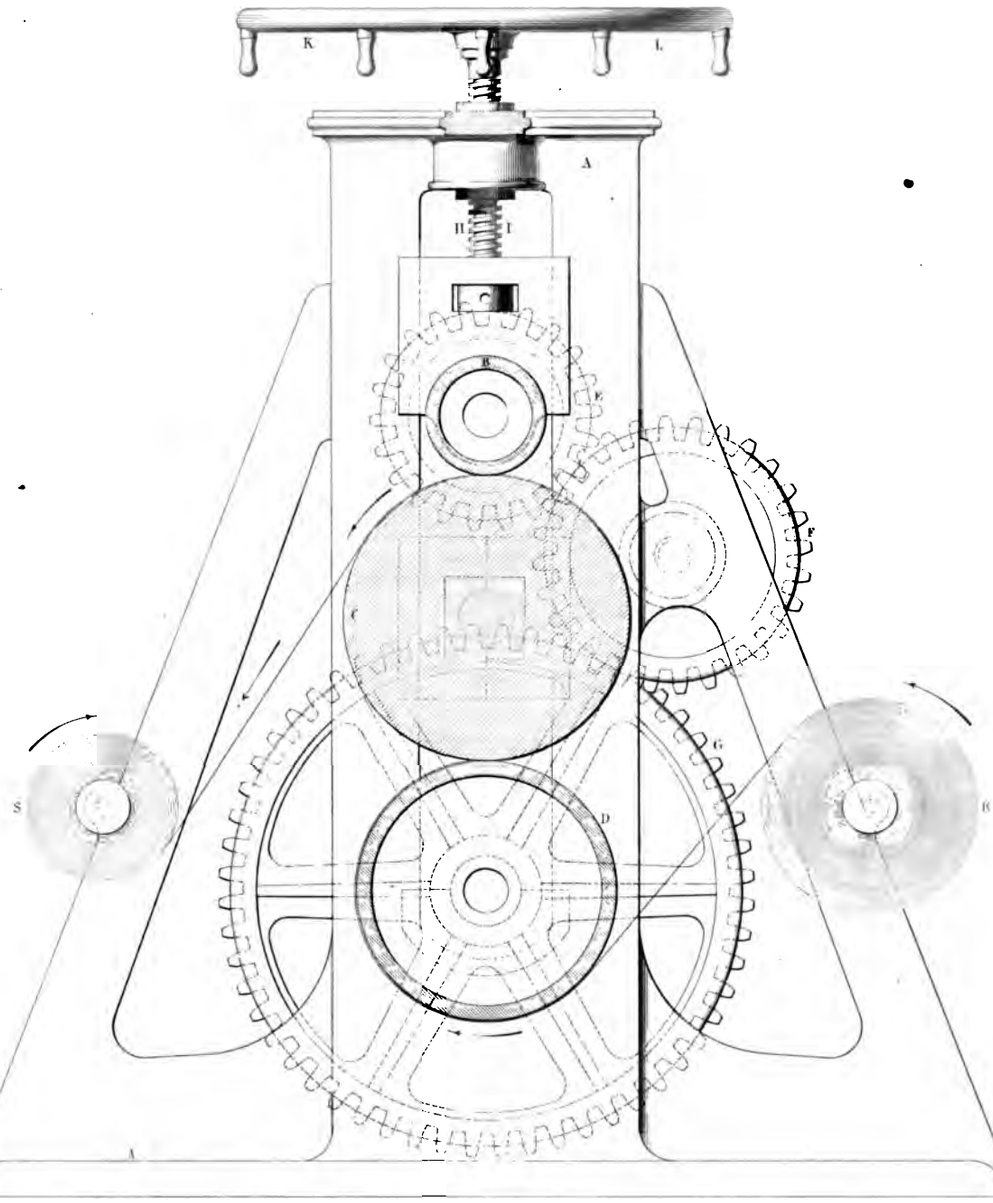

MACHINE A FRICTIONNER

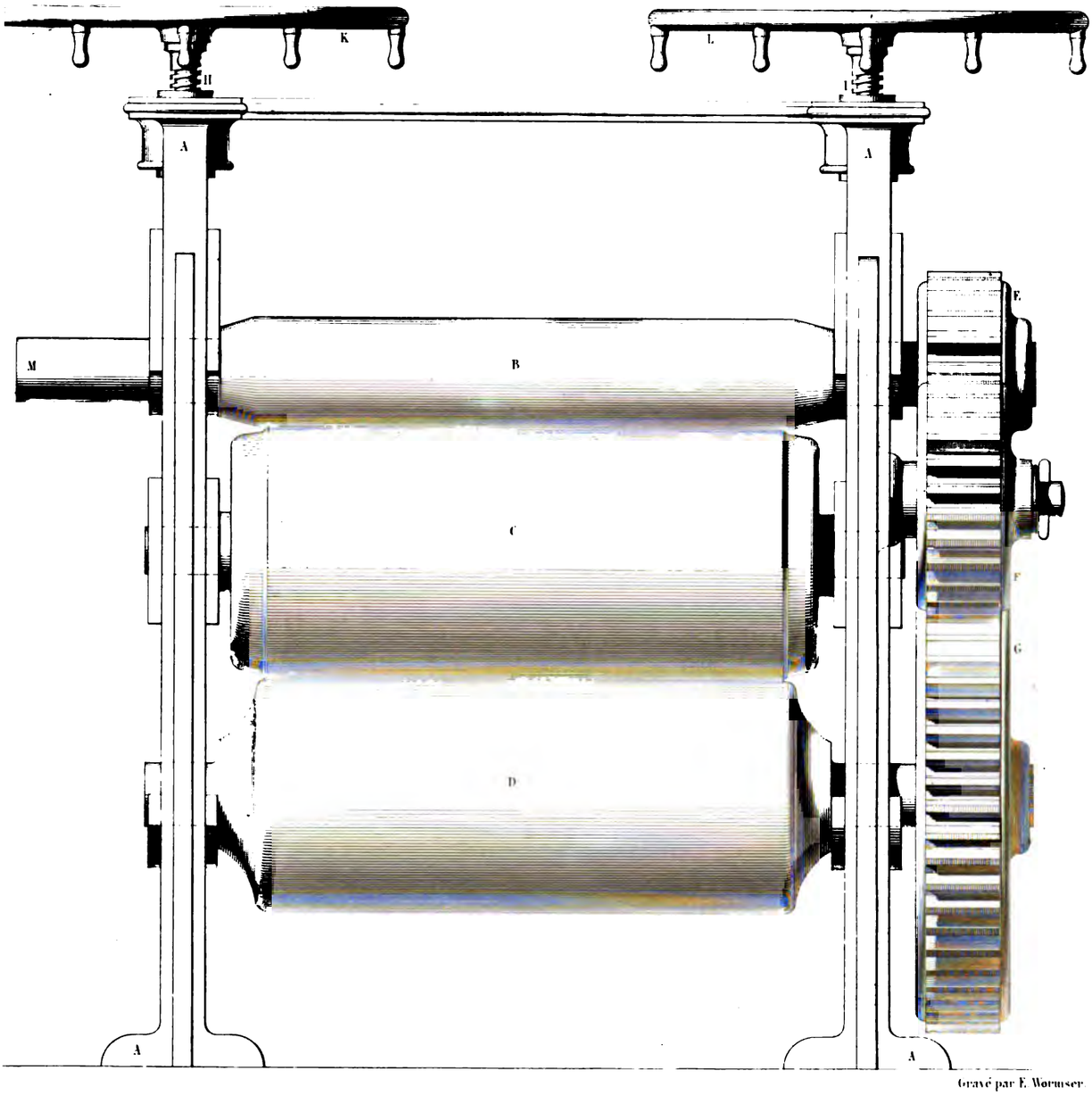

Gravé par E. Wormser.

DE A LUSTRER LES TOILES.

This book should be returned to the Library on or before the last date stamped below.

A fine of five cents a day is incurred by retaining it beyond the specified time.

Please return promptly.

DUE OCT 5 38

DUE SEP 15